COMUNE di ORISTANO
COMUNI de ARISTANIS

Presidenza del Consiglio dei Ministri

Sistemazione e rigenerazione del bordo urbano orientale e meridionale della città lungo il passante ferroviario (area RFI-FS e CIPOR)

| ORISTANO EST |

PROGETTO GENERALE PER LA RIQUALIFICAZIONE URBANA E LA SICUREZZA DELLE PERIFERIE

Programma straordinario di intervento per la riqualificazione urbana e la sicurezza delle periferie delle citta' metropolitane e dei comuni capoluogo di provincia

PROGETTO ESECUTIVO

ALL 3.1.6

SCHEMI DEI QUADRI ELETTRICI

GENNAIO 2018

Commitente
Comune Oristano

Progettista - Coordinatore generale
Ing. Giuseppe Pinna
(Dirigente settore Sviluppo del Territorio)

RUP
Ing. Anna Luigia Foddi

Agronomia
Agr. Enrico Marceddu

Mobilità e Trasporti
MLAB s.r.l.

Topografia e tematiche catastali
Geom. Roberto Perseu

Consulenza Scientifica
Dipartimento Architettura Design Urbanistica di Alghero
Università di Sassari

Prof.ssa Silvia Serreli

Collaboratori

Arch. Giovanni Maria Biddau
Arch. Laura Lutzoni
Arch. Michele Valentino

UFFICIO DI PROGETTAZIONE

Progettista - Coordinatore
Arch. Gianfranco Sanna

Progettisti - Coadiutori
Arch. Giovanni Curreli
Arch. Pietro Frau

Giovani Professionisti
Arch. Maria Agostina Sannai
Arch. Pasquale Murru
Arch. Giulio Porcu
Arch. Salvatore Enrico Piras
Arch. Barbara Boi
Arch. Claudia Meli
Arch. Francesco Lorenzi
Ing. Elena Loddi
Arch. Federico Sercis
Arch. Francesco Marras
Arch. Ilaria Suozzi
Ing. Gian Luca Zuddas
Arch. Michela Canu
Arch. Filippo Sanna
Arch. Elena Boi
Arch. Luca Casula
Arch. Claudia Argiolas
Arch. Giulia Collu
Arch. Stefania Mulargia

Neo-Laureati
Dott. Walter Cuccuru
Dott. Luca Antonio Serusi
Dott. Emanuele Frongia
Dott. Roberta Scarpa
Dott. Cesare Cavallini

Ing. Giovanni Mascia
Via Liguria, 8
09072 Cabras (OR)
g.mascia@ording.or.it

COMUNE DI ORISTANO
.
Piazza Eleonora, 44
09170 ORISTANO

SISTEMAZIONE E RIGENERAZIONE DEL BORDO URBANO ORISTANO EST

SCHEMI QUADRI ELETTRICI

SCHEMA GENERALE D'IMPIANTO SETTORI 1/2 – TRATTE 1/2

Nome Quadro:	Nome File:		DISEGNATO	Codice tavola
SGI1	ORESTQ_0118_rev9.dwg	Rev. 00 del 23.06.17 Rev. 01 del 04.09.17	–	SG.1
Foglio n. 1 di 1	Emissione Rev. – Data 00 – 08.01.2018	Rev. del Rev. del Rev. del Rev. del	VERIFICATO G. Mascia APPROVATO	

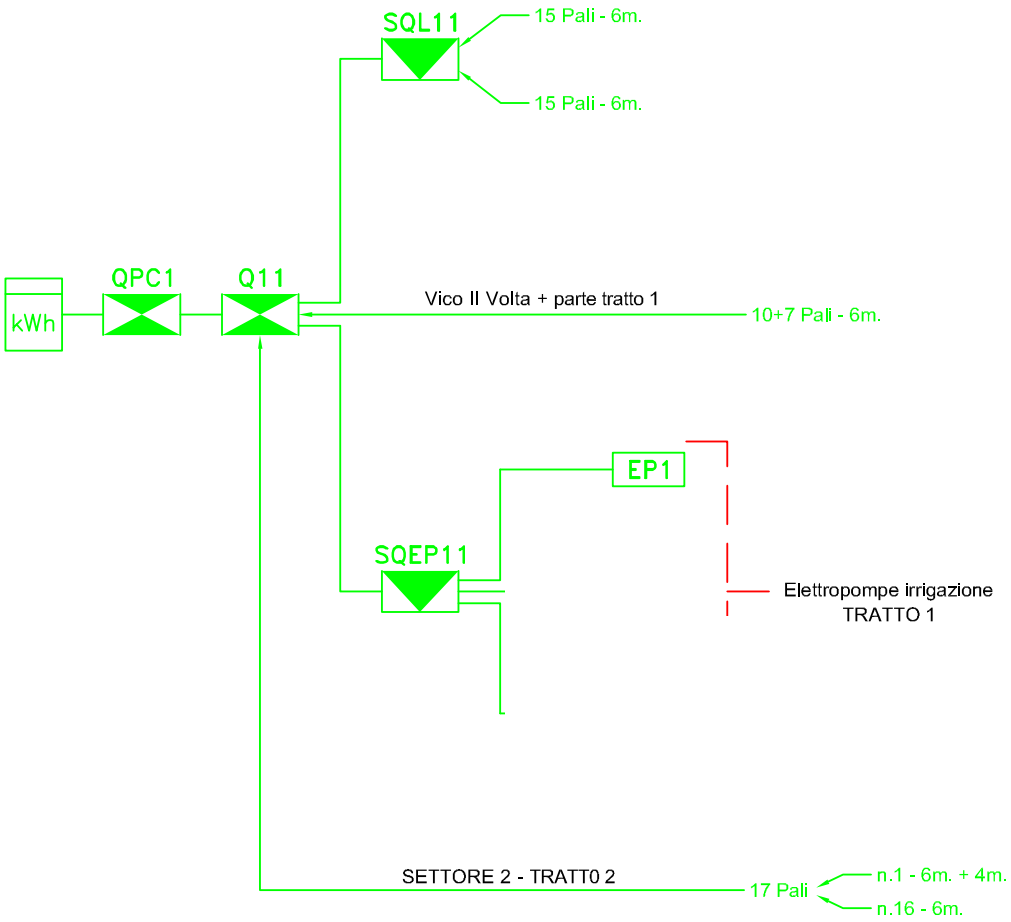

LEGENDA SIMBOLI	
kWh	CONTATORE ENERGIA PUNTO DI CONSEGNA
QPC1	QUADRO PUNTO DI CONSEGNA 1
Q11	QUADRO GENERALE SETTORE 1 E 2
SQL11	SOTTOQUADRO ILLUMINAZIONE SETTORE 1 TRATTO 1
SQEP11	SOTTOQUADRO ELETTROPOMPE IRRIGAZIONE ALIMENTATO DA Q11
EP1	QUADRO BORDO MACCHINA ELETTROPOMPA 1
EP2	QUADRO BORDO MACCHINA ELETTROPOMPA 2
EP3	QUADRO BORDO MACCHINA ELETTROPOMPA 3

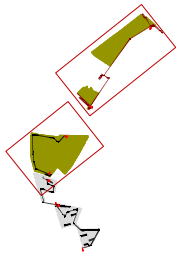

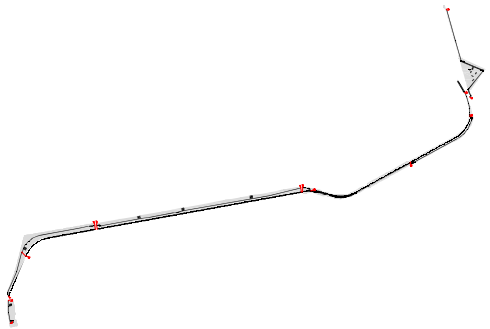

Ing. Giovanni Mascia Via Liguria, 8 09072 Cabras (OR) g.mascia@ording.or.it	**COMUNE DI ORISTANO** . **Piazza Eleonora, 44** **09170 ORISTANO**	SISTEMAZIONE E RIGENERAZIONE DEL BORDO URBANO ORISTANO EST SCHEMI QUADRI ELETTRICI **QUADRO PUNTO DI CONSEGNA 1 SETTORI 1/2 – TRATTE 1/2**	Nome Quadro: QPC1 Foglio n. 1 di 1	Nome File: ORESTQ_0118_rev9.dwg Emissione Rev. – Data 00 – 08.01.2018	Rev. 00 del 23.06.17 Rev. 01 del 04.09.17 Rev. del Rev. del Rev. del Rev. del	DISEGNATO – VERIFICATO G. Mascia APPROVATO	Codice tavola Q1

a– –a

b– –b

c– –c

d– –d

e– –e

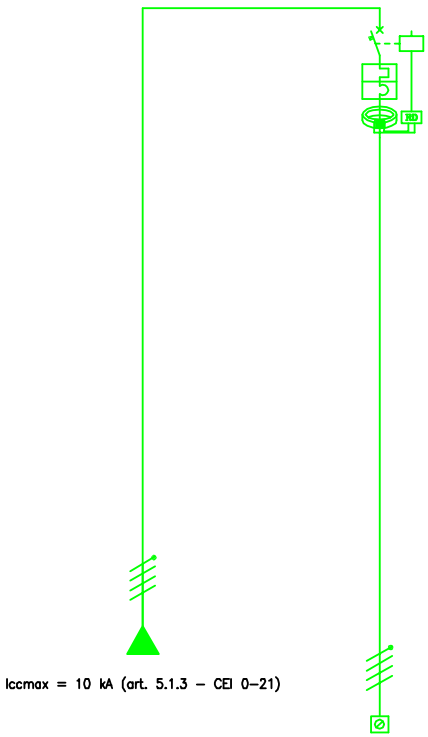

CODICE LINEA		DQ11													
SERVIZIO		ARRIVO LINEA DA ENTE FORNITORE		GENERALE QUADRO											
NOTE															
INTERRUTTORE MANOVRA	TIPO, MODELLO O ARTICOLO														
	POLI x CORRENTE NOMINALE In (A)														
FUSIBILE	TARATURA (A)														
	CARATTERISTICA D'INTERVENTO														
INTERRUTTORE AUTOMATICO	TIPO, MODELLO O ARTICOLO														
	POLI x CORR. NOM. In (A) –CURVA–			4x63 –C–											
	CORRENTE DIFFERENZIALE Idn (mA)			0,3–5A											
	POTERE D'INTERRUZIONE Icn–Icu (kA)			10											
	REGOLAZIONE CORR. DIFFER. (A)			0,5											
	REGOLAZIONE TEMPO INTERVENTO			0–5Sec.											
CONTATTORE	POLI x CORRENTE NOMINALE In (A)														
	CATEGORIA (AC...)														
	TENSIONE NOMINALE BOBINA Vn (V)														
STRUMENTI DI MISURA	AMPEROMETRO (scala)														
	VOLMETRO (scala)														
	FREQUENZIMETRO (scala)														
ACCESSORI	TIPO, MODELLO O ARTICOLO														
	CARATTERISTICA O FUNZIONAMENTO														
CAVI DORSALE	SIGLA e FORMAZIONE (Num.xSez.)	FG70R 4x35		FG70R 4x35											
CAVI TERMINALE	SIGLA e FORMAZIONE (Num.xSez.)														
PE DORSALE	SIGLA e FORMAZIONE (Num.xSez.)														
PE TERMINALE	SIGLA e FORMAZIONE (Num.xSez.)														

Ing. Giovanni Mascia Via Liguria, 8 09072 Cabras (OR) g.mascia@ording.or.it	**COMUNE DI ORISTANO** . **Piazza Eleonora, 44** **09170 ORISTANO**	SISTEMAZIONE E RIGENERAZIONE DEL BORDO URBANO ORISTANO EST SCHEMI QUADRI ELETTRICI **QUADRO GENERALE SETTORI 1/2 – TRATTE 1/2**	**Nome Quadro:** Q11 **Foglio n.** 1 **di** 2	**Nome File:** ORESTQ_0118_rev9.dwg **Emissione Rev. – Data** 00 – 08.01.2018	**Rev. 00 del 23.06.17** **Rev. 01 del 04.09.17** **Rev. del** **Rev. del** **Rev. del** **Rev. del**	**DISEGNATO** – **VERIFICATO** G. Mascia **APPROVATO**
						Codice tavola Q.11

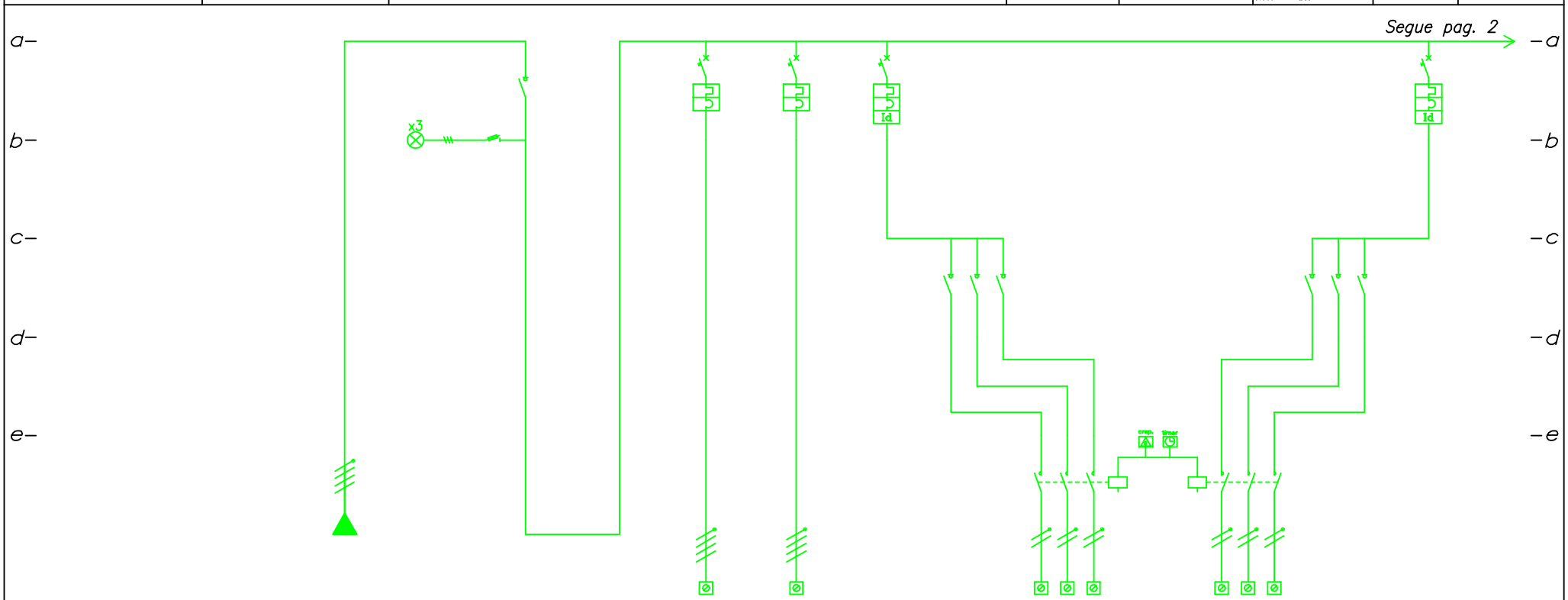

CODICE LINEA		DQ11				DSQL11	DSQEP11	Q11.L1						Q11.L2	
SERVIZIO		ARRIVO LINEA DA QPC 1	AUX PRESENZA TENSIONE	GENERALE QUADRO		ALIMENTAZIONE SQL11	ALIMENTAZIONE SQEP11	LINEA ILLUMINAZIONE VICO II A. Volta	SEZIONATORI LINEE MONOFASE	TELERUTTORE	RELE' CREPUSC.+ TIMER	TELERUTTORE	SEZIONATORI LINEE MONOFASE	LINEA ILLUMINAZIONE SETT. 2 TRATTO 2	
NOTE															
INTERRUTTORE MANOVRA	TIPO, MODELLO O ARTICOLO		PORTAFUSIBILE SEZ.	SEZIONATORE					SEZIONATORE				SEZIONATORE		
	POLI x CORRENTE NOMINALE In (A)		3x32	4x63					3x32				3x32		
FUSIBILE	TARATURA (A)		2												
	CARATTERISTICA D'INTERVENTO		gG												
INTERRUTTORE AUTOMATICO	TIPO, MODELLO O ARTICOLO														
	POLI x CORR. NOM. In (A) –CURVA–					4x32 –C–	4x50 –C–	4x10 –C–						4x10 –C–	
	CORRENTE DIFFERENZIALE Idn (mA)							300						300	
	POTERE D'INTERRUZIONE Icn–Icu (kA)					6	6	6						6	
	REGOLAZIONE CORR. DIFFER. (A)														
	REGOLAZIONE TEMPO INTERVENTO														
CONTATTORE	POLI x CORRENTE NOMINALE In (A)									3x26		3x26			
	CATEGORIA (AC...)									AC–3		AC–3			
	TENSIONE NOMINALE BOBINA Vn (V)									230		230			
STRUMENTI DI MISURA	AMPEROMETRO (scala)														
	VOLMETRO (scala)														
	FREQUENZIMETRO (scala)														
ACCESSORI	TIPO, MODELLO O ARTICOLO		LAMPADE							CREPUSC.+TIMER		CREPUSC.+TIMER			
	CARATTERISTICA O FUNZIONAMENTO		3x230V												
CAVI DORSALE	SIGLA e FORMAZIONE (Num.xSez.)	FG70R 4x35				FG70R 4x10	FG70R 4x25			FG70R 4x2,5		FG70R 4x2,5			
CAVI TERMINALE	SIGLA e FORMAZIONE (Num.xSez.)														
PE DORSALE	SIGLA e FORMAZIONE (Num.xSez.)														
PE TERMINALE	SIGLA e FORMAZIONE (Num.xSez.)														

Ing. Giovanni Mascia Via Liguria, 8 09072 Cabras (OR) g.mascia@ording.or.it	COMUNE DI ORISTANO . Piazza Eleonora, 44 09170 ORISTANO	SISTEMAZIONE E RIGENERAZIONE DEL BORDO URBANO ORISTANO EST SCHEMI QUADRI ELETTRICI QUADRO GENERALE SETTORI 1/2 – TRATTE 1/2	Nome Quadro: Q11 Foglio n. 2 di 2	Nome File: ORESTQ_0118_rev9.dwg Emissione Rev. – Data 00 – 08.01.2018	Rev. 00 del 23.06.17 Rev. 01 del 04.09.17 Rev. del Rev. del Rev. del Rev. del	DISEGNATO – VERIFICATO G. Mascia APPROVATO	Codice tavola Q.11

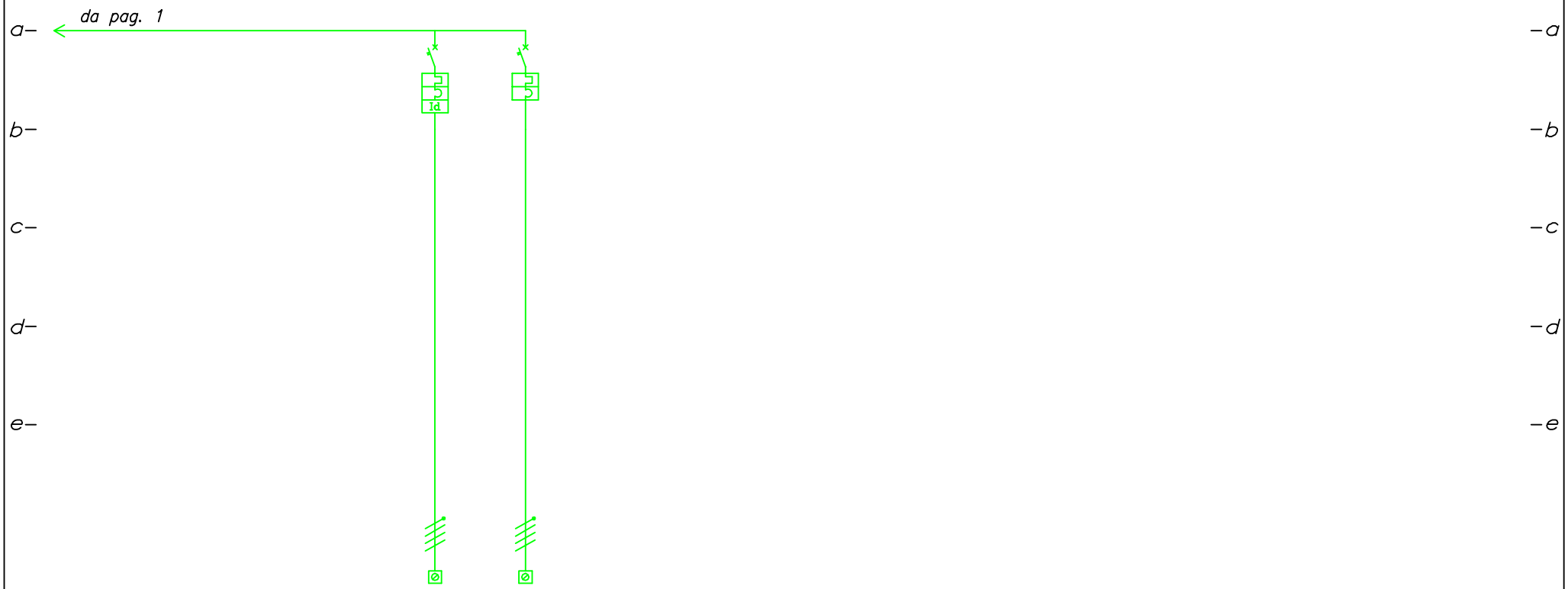

CODICE LINEA															
SERVIZIO			RISERVA	RISERVA											
NOTE															
INTERRUTTORE MANOVRA	TIPO, MODELLO O ARTICOLO														
	POLI x CORRENTE NOMINALE In (A)														
FUSIBILE	TARATURA (A)														
	CARATTERISTICA D'INTERVENTO														
INTERRUTTORE AUTOMATICO	TIPO, MODELLO O ARTICOLO														
	POLI x CORR. NOM. In (A) –CURVA–		4x16 –C–	4x16 –C–											
	CORRENTE DIFFERENZIALE Idn (mA)		30												
	POTERE D'INTERRUZIONE Icn–Icu (kA)		6	6											
	REGOLAZIONE CORR. DIFFER. (A)														
	REGOLAZIONE TEMPO INTERVENTO														
CONTATTORE	POLI x CORRENTE NOMINALE In (A)														
	CATEGORIA (AC...)														
	TENSIONE NOMINALE BOBINA Vn (V)														
STRUMENTI DI MISURA	AMPEROMETRO (scala)														
	VOLMETRO (scala)														
	FREQUENZIMETRO (scala)														
ACCESSORI	TIPO, MODELLO O ARTICOLO														
	CARATTERISTICA O FUNZIONAMENTO														
CAVI DORSALE	SIGLA e FORMAZIONE (Num.xSez.)		–	–											
CAVI TERMINALE	SIGLA e FORMAZIONE (Num.xSez.)														
PE DORSALE	SIGLA e FORMAZIONE (Num.xSez.)														
PE TERMINALE	SIGLA e FORMAZIONE (Num.xSez.)														

Ing. Giovanni Mascia Via Liguria, 8 09072 Cabras (OR) g.mascia@ording.or.it	**COMUNE DI ORISTANO** . **Piazza Eleonora, 44** **09170 ORISTANO**	SISTEMAZIONE E RIGENERAZIONE DEL BORDO URBANO ORISTANO EST SCHEMI QUADRI ELETTRICI **SOTTOQUADRO ILLUMINAZIONE SETTORE 1 – TRATTO 1**	Nome Quadro: SQL11 Foglio n. 1 di 1	Nome File: ORESTQ_0118_rev9.dwg Emissione Rev. – Data 00 – 08.01.2018	Rev. 00 del 23.06.17 Rev. 01 del 04.09.17 Rev. del Rev. del Rev. del Rev. del	DISEGNATO – VERIFICATO G. Mascia APPROVATO	Codice tavola QL.11

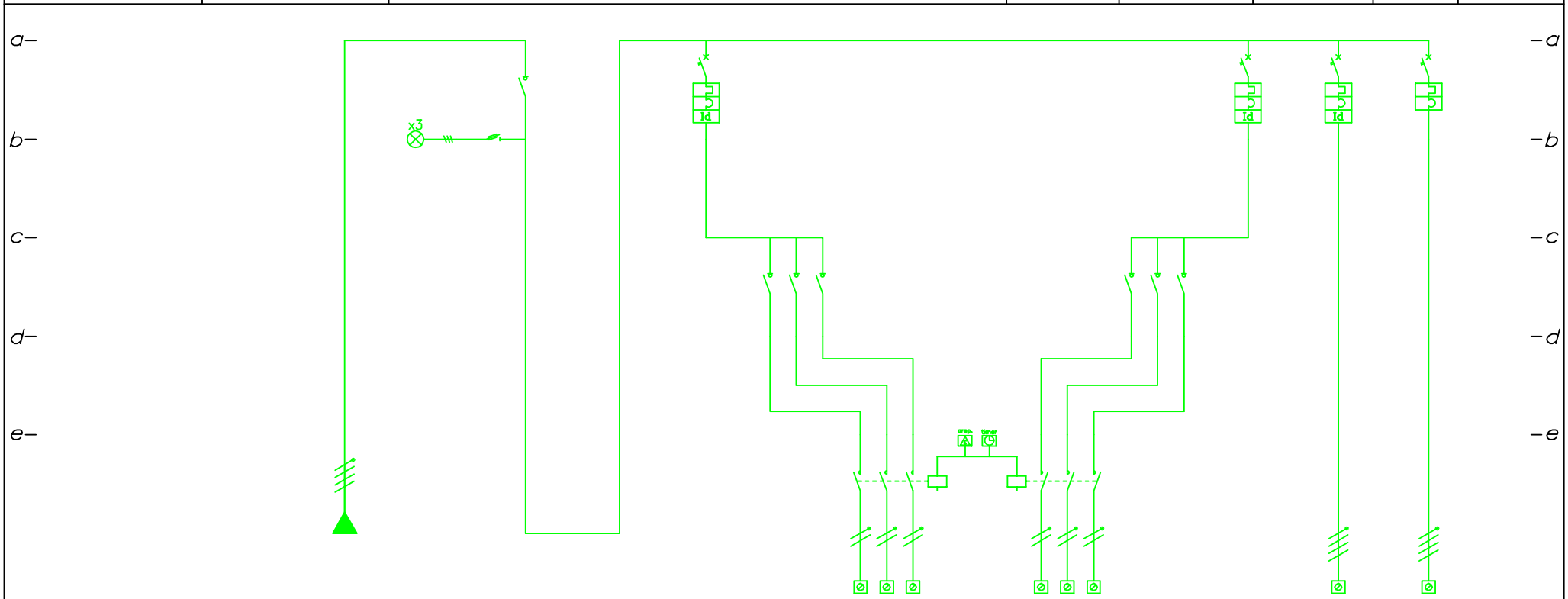

CODICE LINEA		DSQL11				SQL11.L1						SQL11.L2			
SERVIZIO		ARRIVO LINEA DA Q11	AUX PRESENZA TENSIONE	GENERALE QUADRO		LINEA 1 ILLUMINAZIONE SETT. 1 TRATTO 1	SEZIONATORI LINEE MONOFASE	TELERUTTORE	RELE' CREPUSC.+ TIMER	TELERUTTORE	SEZIONATORI LINEE MONOFASE	LINEA 2 ILLUMINAZIONE SETT. 1 TRATTO 1	RISERVA	RISERVA	
NOTE															
INTERRUTTORE MANOVRA	*TIPO, MODELLO O ARTICOLO*		PORTAFUSIBILE SEZ.	SEZIONATORE			SEZIONATORE				SEZIONATORE				
	POLI x CORRENTE NOMINALE In (A)		3x32	4x50			3x32				3x32				
FUSIBILE	*TARATURA (A)*		2												
	CARATTERISTICA D'INTERVENTO		gG												
INTERRUTTORE AUTOMATICO	*TIPO, MODELLO O ARTICOLO*														
	POLI x CORR. NOM. In (A) –CURVA–					4x10 –C–						4x10 –C–	4x16 –C–	4x16 –C–	
	CORRENTE DIFFERENZIALE Idn (mA)					300						300	30		
	POTERE D'INTERRUZIONE Icn–Icu (kA)					6						6	6	6	
	REGOLAZIONE CORR. DIFFER. (A)														
	REGOLAZIONE TEMPO INTERVENTO														
CONTATTORE	*POLI x CORRENTE NOMINALE In (A)*							3x26		3x26					
	CATEGORIA (AC...)							AC–3		AC–3					
	TENSIONE NOMINALE BOBINA Vn (V)							230		230					
STRUMENTI DI MISURA	*AMPEROMETRO (scala)*														
	VOLMETRO (scala)														
	FREQUENZIMETRO (scala)														
ACCESSORI	*TIPO, MODELLO O ARTICOLO*		LAMPADE					CREPUSC.+TIMER		CREPUSC.+TIMER					
	CARATTERISTICA O FUNZIONAMENTO		3x230V												
CAVI DORSALE	*SIGLA e FORMAZIONE (Num.xSez.)*	FG70R 4x10		–		–	–	FG70R 4x2,5		FG70R 4x2,5			–	–	
CAVI TERMINALE	*SIGLA e FORMAZIONE (Num.xSez.)*														
PE DORSALE	*SIGLA e FORMAZIONE (Num.xSez.)*														
PE TERMINALE	*SIGLA e FORMAZIONE (Num.xSez.)*														

Ing. Giovanni Mascia Via Liguria, 8 09072 Cabras (OR) g.mascia@ording.or.it	**COMUNE DI ORISTANO** . **Piazza Eleonora, 44** **09170 ORISTANO**	SISTEMAZIONE E RIGENERAZIONE DEL BORDO URBANO ORISTANO EST SCHEMI QUADRI ELETTRICI **SOTTOQUADRO ELETTROPOMPE SETTORI 1/2 – TRATTE 1/2**	**Nome Quadro:** SQEP11 **Foglio n.** 1 **di** 1	**Nome File:** ORESTQ_0118_rev9.dwg **Emissione Rev. – Data** 00 – 08.01.2018	**Rev. 00 del 23.06.17** **Rev. 01 del 04.09.17** **Rev. del** **Rev. del** **Rev. del** **Rev. del**	**DISEGNATO** – **VERIFICATO** G. Mascia **APPROVATO**
						Codice tavola QEP.11

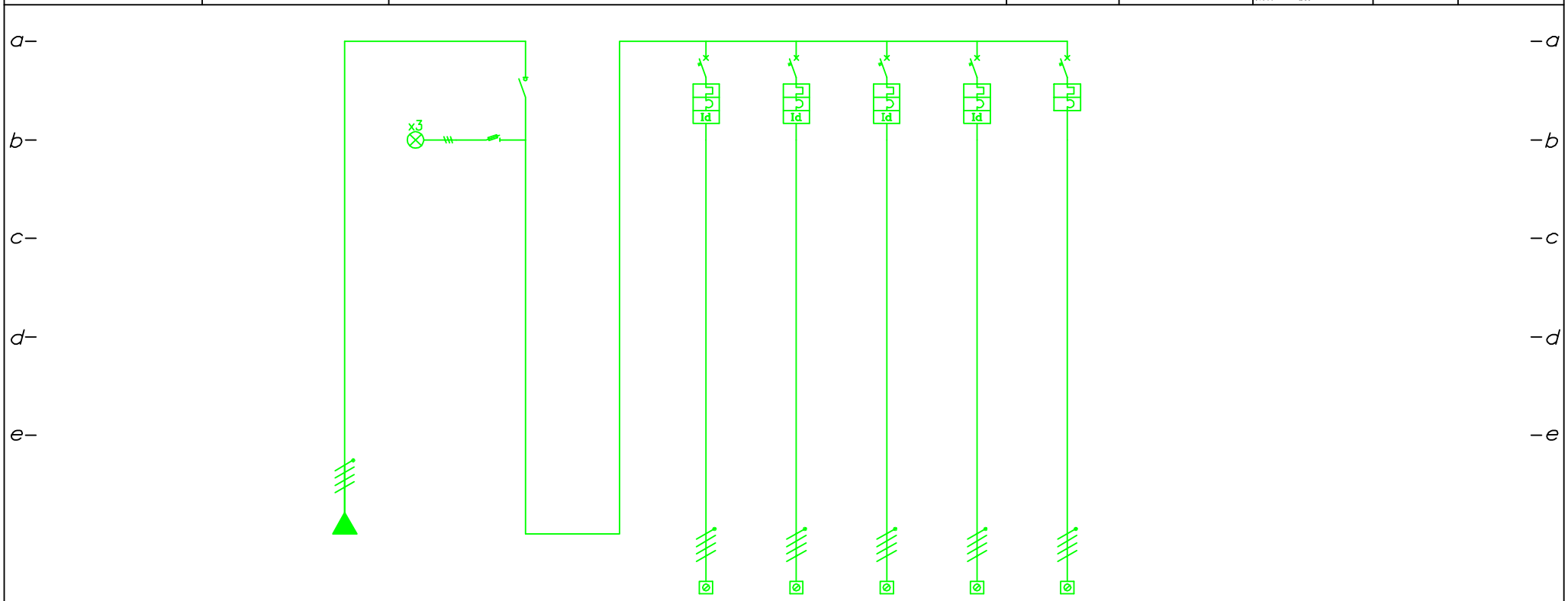

CODICE LINEA		DSQEP11				DSQEP11.1	DSQEP11.2	DSQEP11.3							
SERVIZIO		ARRIVO LINEA DA Q11	AUX PRESENZA TENSIONE	GENERALE QUADRO		ALIMENTAZIONE QUADRO ELETTROPOMPA 1	ALIMENTAZIONE QUADRO ELETTROPOMPA 2	ALIMENTAZIONE QUADRO ELETTROPOMPA 3	RISERVA	RISERVA					
NOTE															
INTERRUTTORE MANOVRA	*TIPO, MODELLO O ARTICOLO*		PORTAFUSIBILE SEZ.	SEZIONATORE											
	POLI x CORRENTE NOMINALE In (A)		3x32	4x50											
FUSIBILE	*TARATURA (A)*		2												
	CARATTERISTICA D'INTERVENTO		gG												
INTERRUTTORE AUTOMATICO	*TIPO, MODELLO O ARTICOLO*														
	POLI x CORR. NOM. In (A) –CURVA–					4x25 –C–	4x25 –C–	4x25 –C–	4x16 –C–	4x16 –C–					
	CORRENTE DIFFERENZIALE Idn (mA)					300	300	300	30						
	POTERE D'INTERRUZIONE Icn–Icu (kA)					6	6	6	6	6					
	REGOLAZIONE CORR. DIFFER. (A)														
	REGOLAZIONE TEMPO INTERVENTO														
CONTATTORE	*POLI x CORRENTE NOMINALE In (A)*														
	CATEGORIA (AC...)														
	TENSIONE NOMINALE BOBINA Vn (V)														
STRUMENTI DI MISURA	*AMPEROMETRO (scala)*														
	VOLMETRO (scala)														
	FREQUENZIMETRO (scala)														
ACCESSORI	*TIPO, MODELLO O ARTICOLO*		LAMPADE												
	CARATTERISTICA O FUNZIONAMENTO		3x230V												
CAVI DORSALE	*SIGLA e FORMAZIONE (Num.xSez.)*	FG70R 4x25		–		FG70R 4x6	FG70R 4x10	FG70R 4x16	–	–					
CAVI TERMINALE	*SIGLA e FORMAZIONE (Num.xSez.)*														
PE DORSALE	*SIGLA e FORMAZIONE (Num.xSez.)*														
PE TERMINALE	*SIGLA e FORMAZIONE (Num.xSez.)*														

Ing. Giovanni Mascia Via Liguria, 8 09072 Cabras (OR) g.mascia@ording.or.it	COMUNE DI ORISTANO . Piazza Eleonora, 44 09170 ORISTANO	SISTEMAZIONE E RIGENERAZIONE DEL BORDO URBANO ORISTANO EST SCHEMI QUADRI ELETTRICI SCHEMA GENERALE D'IMPIANTO SETTORE 3 – TRATTE 3/4	Nome Quadro: SGI2 Foglio n. 1 di 1	Nome File: ORESTQ_0118_rev9.dwg Emissione Rev. – Data 00 – 08.01.2018	Rev. 00 del 23.06.17 Rev. 01 del 04.09.17 Rev. del Rev. del Rev. del Rev. del	DISEGNATO – VERIFICATO G. Mascia APPROVATO	Codice tavola SG.2

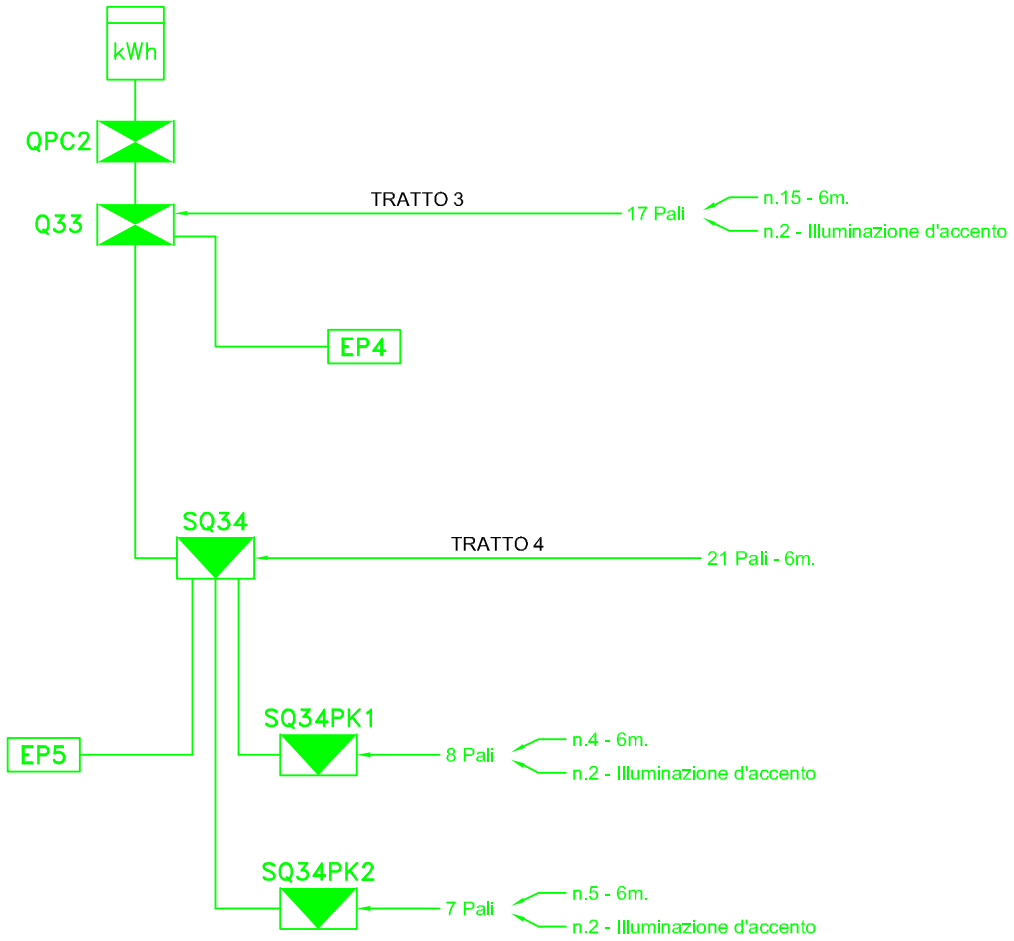

LEGENDA SIMBOLI	
kWh	CONTATORE ENERGIA PUNTO DI CONSEGNA
QPC2	QUADRO PUNTO DI CONSEGNA 2
Q33	QUADRO GENERALE SETTORE 3
SQ34	SOTTOQUADRO ILLUMINAZIONE SETTORE 3 TRATTO 4
SQ34PK1	SOTTOQUADRO 1 PARCO SETTORE 3 TRATTO 4
SQ34PK2	SOTTOQUADRO 2 PARCO SETTORE 3 TRATTO 4
EP4	QUADRO BORDO MACCHINA ELETTROPOMPA 4
EP5	QUADRO BORDO MACCHINA ELETTROPOMPA 5

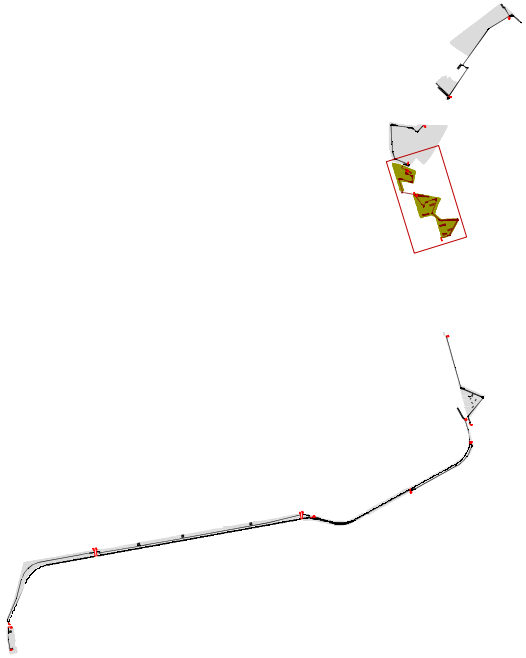

Ing. Giovanni Mascia Via Liguria, 8 09072 Cabras (OR) g.mascia@ording.or.it	**COMUNE DI ORISTANO** . **Piazza Eleonora, 44** **09170 ORISTANO**	SISTEMAZIONE E RIGENERAZIONE DEL BORDO URBANO ORISTANO EST SCHEMI QUADRI ELETTRICI **QUADRO PUNTO DI CONSEGNA 2 SETTORE 3 – TRATTE 3/4**	**Nome Quadro:** QPC2 **Foglio n.** 1 **di** 1	**Nome File:** ORESTQ_0118_rev9.dwg **Emissione Rev. – Data** 00 – 08.01.2018	**Rev. 00 del 23.06.17** **Rev. 01 del 04.09.17** **Rev. del** **Rev. del** **Rev. del** **Rev. del**	**DISEGNATO** – **VERIFICATO** G. Mascia **APPROVATO**	**Codice tavola** Q2

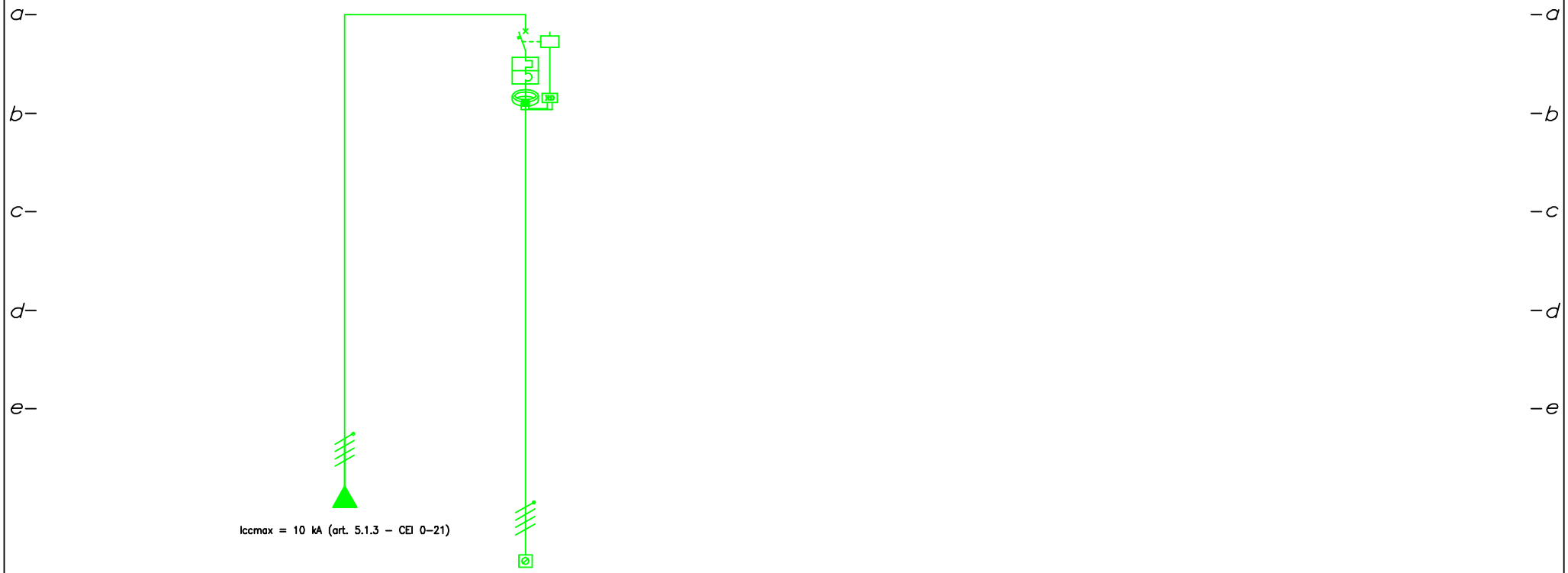

CODICE LINEA				DQ33											
SERVIZIO		ARRIVO LINEA DA ENTE FORNITORE		GENERALE QUADRO											
NOTE															
INTERRUTTORE MANOVRA	*TIPO, MODELLO O ARTICOLO*														
	POLI x CORRENTE NOMINALE In (A)														
FUSIBILE	*TARATURA (A)*														
	CARATTERISTICA D'INTERVENTO														
INTERRUTTORE AUTOMATICO	*TIPO, MODELLO O ARTICOLO*														
	POLI x CORR. NOM. In (A) –CURVA–			4x50 –C–											
	CORRENTE DIFFERENZIALE Idn (mA)			0,3–5A											
	POTERE D'INTERRUZIONE Icn–Icu (kA)			10											
	REGOLAZIONE CORR. DIFFER. (A)			0,5											
	REGOLAZIONE TEMPO INTERVENTO			0–5Sec.											
CONTATTORE	*POLI x CORRENTE NOMINALE In (A)*														
	CATEGORIA (AC...)														
	TENSIONE NOMINALE BOBINA Vn (V)														
STRUMENTI DI MISURA	*AMPEROMETRO (scala)*														
	VOLMETRO (scala)														
	FREQUENZIMETRO (scala)														
ACCESSORI	*TIPO, MODELLO O ARTICOLO*														
	CARATTERISTICA O FUNZIONAMENTO														
CAVI **DORSALE**	*SIGLA e FORMAZIONE (Num.xSez.)*	FG70R 4x16		FG70R 4x16											
CAVI **TERMINALE**	*SIGLA e FORMAZIONE (Num.xSez.)*														
PE **DORSALE**	*SIGLA e FORMAZIONE (Num.xSez.)*														
PE **TERMINALE**	*SIGLA e FORMAZIONE (Num.xSez.)*														

Ing. Giovanni Mascia Via Liguria, 8 09072 Cabras (OR) g.mascia@ording.or.it	**COMUNE DI ORISTANO** . **Piazza Eleonora, 44** **09170 ORISTANO**	SISTEMAZIONE E RIGENERAZIONE DEL BORDO URBANO ORISTANO EST SCHEMI QUADRI ELETTRICI **QUADRO GENERALE SETTORE 3 – TRATTE 3/4**	Nome Quadro: Q33 Foglio n. 1 di 1	Nome File: ORESTQ_0118_rev9.dwg Emissione Rev. – Data 00 – 08.01.2018	Rev. 00 del 23.06.17 Rev. 01 del 04.09.17 Rev. del Rev. del Rev. del Rev. del	DISEGNATO – VERIFICATO G. Mascia APPROVATO
						Codice tavola Q.33

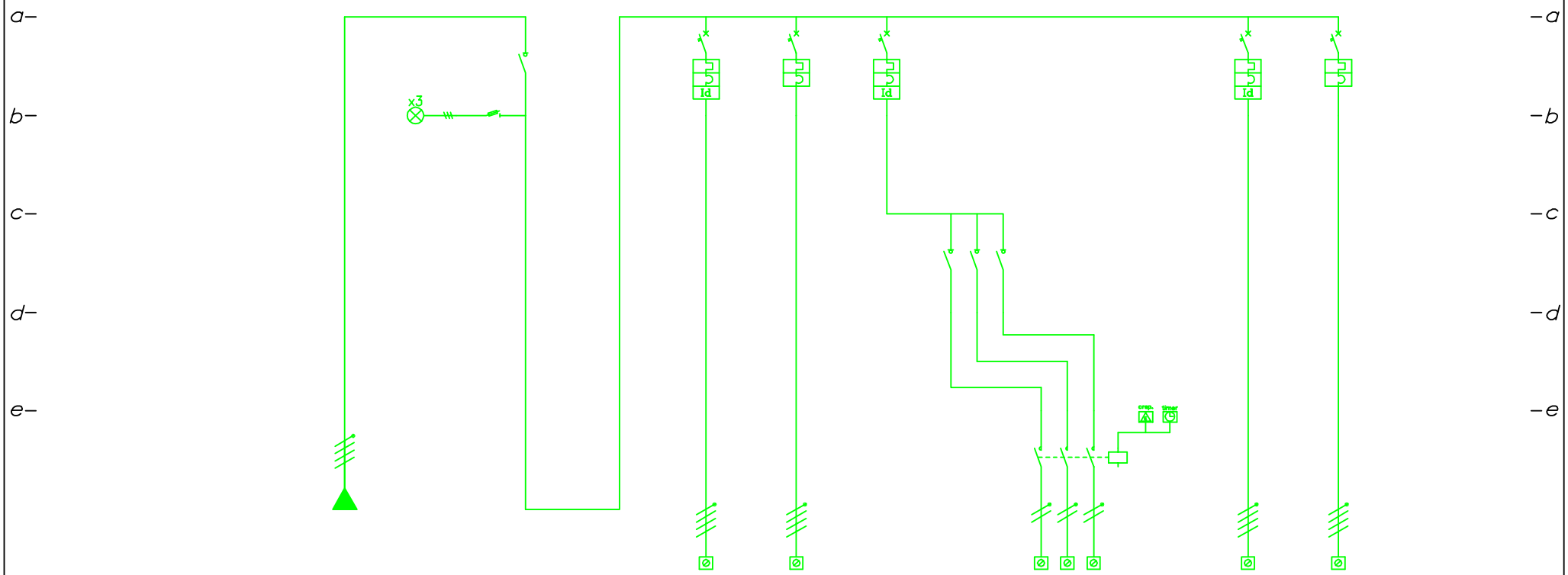

CODICE LINEA		DQ33				SQE4	DSQ34	Q33.L1							
SERVIZIO		ARRIVO LINEA DA QPC2	AUX PRESENZA TENSIONE	GENERALE QUADRO		ALIMENTAZIONE QUADRO ELETTROPOMPA 4	ALIMENTAZIONE SQ34	LINEA ILLUMINAZIONE TRATTO 3	SEZIONATORI LINEE MONOFASE	TELERUTTORE	RELE' CREPUSC.+ TIMER	RISERVA	RISERVA		
NOTE															
INTERRUTTORE MANOVRA	*TIPO, MODELLO O ARTICOLO*		PORTAFUSIBILE SEZ.	SEZIONATORE					SEZIONATORE						
	POLI x CORRENTE NOMINALE In (A)		3x32	4x63					3x32						
FUSIBILE	*TARATURA (A)*		2												
	CARATTERISTICA D'INTERVENTO		gG												
INTERRUTTORE AUTOMATICO	*TIPO, MODELLO O ARTICOLO*														
	POLI x CORR. NOM. In (A) –CURVA–					4x25 –C–	4x40 –C–	4x10 –C–				4x16 –C–	4x16 –C–		
	CORRENTE DIFFERENZIALE Idn (mA)					300		300				30			
	POTERE D'INTERRUZIONE Icn–Icu (kA)					6	6	6				6	6		
	REGOLAZIONE CORR. DIFFER. (A)														
	REGOLAZIONE TEMPO INTERVENTO														
CONTATTORE	*POLI x CORRENTE NOMINALE In (A)*									3x26					
	CATEGORIA (AC...)									AC–3					
	TENSIONE NOMINALE BOBINA Vn (V)									230					
STRUMENTI DI MISURA	*AMPEROMETRO (scala)*														
	VOLMETRO (scala)														
	FREQUENZIMETRO (scala)														
ACCESSORI	*TIPO, MODELLO O ARTICOLO*		LAMPADE							CREPUSC.+TIMER					
	CARATTERISTICA O FUNZIONAMENTO		3x230V												
CAVI DORSALE	*SIGLA e FORMAZIONE (Num.xSez.)*	FG70R 4x16		–		FG70R 4x6	FG70R 4x10			FG70R 4x2,5					
CAVI TERMINALE	*SIGLA e FORMAZIONE (Num.xSez.)*														
PE DORSALE	*SIGLA e FORMAZIONE (Num.xSez.)*														
PE TERMINALE	*SIGLA e FORMAZIONE (Num.xSez.)*														

Ing. Giovanni Mascia
Via Liguria, 8
09072 Cabras (OR)
g.mascia@ording.or.it

COMUNE DI ORISTANO
.
Piazza Eleonora, 44
09170 ORISTANO

SISTEMAZIONE E RIGENERAZIONE DEL BORDO URBANO
ORISTANO EST

SCHEMI QUADRI ELETTRICI

SOTTOQUADRO ILLUMINAZIONE SETTORE 3 – TRATTO 4

Nome Quadro:	Nome File:	Rev. 00 del 23.06.17	DISEGNATO	Codice tavola
SQ34	ORESTQ_0118_rev9.dwg	Rev. 01 del 04.09.17	–	SQ.34
Foglio n. 1	Emissione Rev. – Data	Rev. del	VERIFICATO G. Mascia	
di 1	00 – 08.01.2018	Rev. del	APPROVATO	
		Rev. del		
		Rev. del		

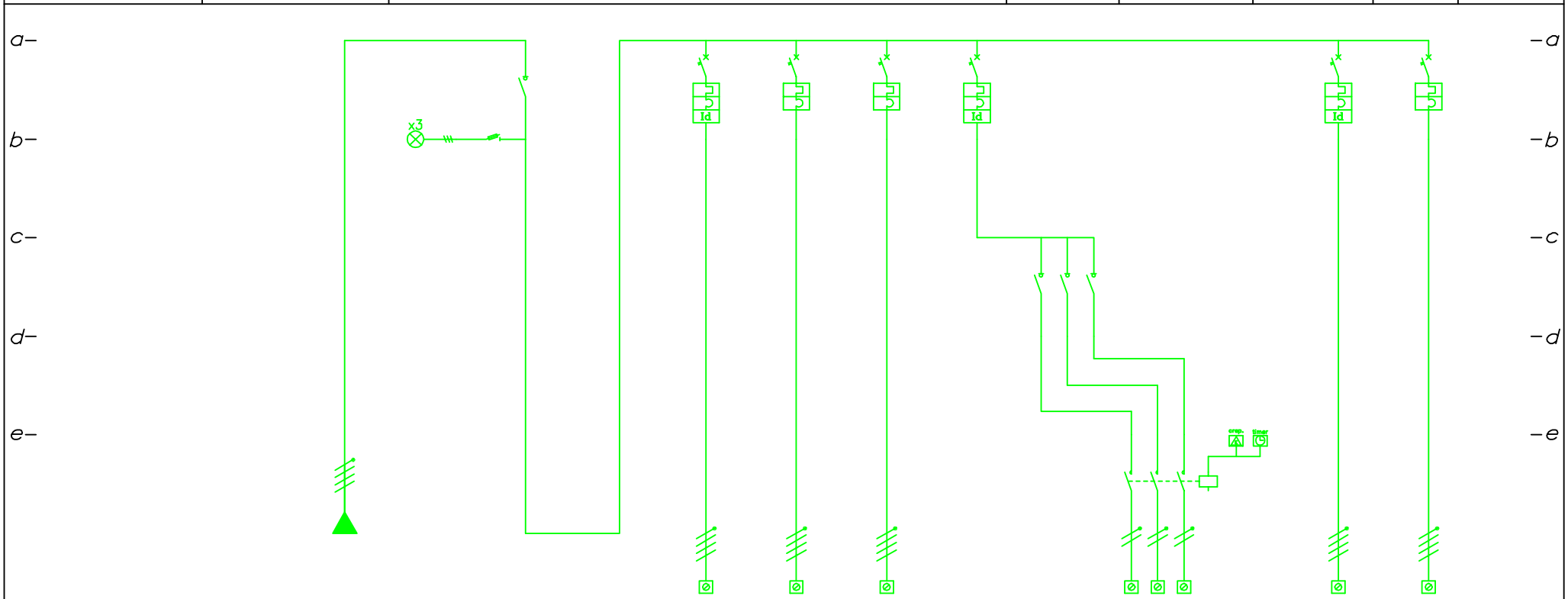

CODICE LINEA						SQE5	DSQ34PK1	DSQ34PK2	SQ34.L1						
SERVIZIO		ARRIVO LINEA DA Q33	AUX PRESENZA TENSIONE	GENERALE QUADRO		ALIMENTAZIONE QUADRO ELETTROPOMPA 5	ALIMENTAZIONE SQ34PK1	ALIMENTAZIONE SQ34PK2	LINEA ILLUMINAZIONE TRATTO 4	SEZIONATORI LINEE MONOFASE	TELERUTTORE	RELE' CREPUSC.+ TIMER	RISERVA	RISERVA	
NOTE															
INTERRUTTORE MANOVRA	TIPO, MODELLO O ARTICOLO		PORTAFUSIBILE SEZ.	SEZIONATORE						SEZIONATORE					
	POLI x CORRENTE NOMINALE In (A)		3x32	4x40						3x32					
FUSIBILE	TARATURA (A)		2												
	CARATTERISTICA D'INTERVENTO		gG												
INTERRUTTORE AUTOMATICO	TIPO, MODELLO O ARTICOLO														
	POLI x CORR. NOM. In (A) –CURVA–					4x25 –C–	4x25 –C–	4x25 –C–	4x10 –C–				4x16 –C–	4x16 –C–	
	CORRENTE DIFFERENZIALE Idn (mA)					300			300				30		
	POTERE D'INTERRUZIONE Icn–Icu (kA)					6	6	6	6				6	6	
	REGOLAZIONE CORR. DIFFER. (A)														
	REGOLAZIONE TEMPO INTERVENTO														
CONTATTORE	POLI x CORRENTE NOMINALE In (A)										3x26				
	CATEGORIA (AC...)										AC–3				
	TENSIONE NOMINALE BOBINA Vn (V)										230				
STRUMENTI DI MISURA	AMPEROMETRO (scala)														
	VOLMETRO (scala)														
	FREQUENZIMETRO (scala)														
ACCESSORI	TIPO, MODELLO O ARTICOLO		LAMPADE								CREPUSC.+TIMER				
	CARATTERISTICA O FUNZIONAMENTO		3x230V												
CAVI DORSALE	SIGLA e FORMAZIONE (Num.xSez.)	FG70R 4x10				FG70R 4x6	FG70R 4x6	FG70R 4x6	–	–	FG70R 4x2,5		–	–	
CAVI TERMINALE	SIGLA e FORMAZIONE (Num.xSez.)														
PE DORSALE	SIGLA e FORMAZIONE (Num.xSez.)														
PE TERMINALE	SIGLA e FORMAZIONE (Num.xSez.)														

Ing. Giovanni Mascia Via Liguria, 8 09072 Cabras (OR) g.mascia@ording.or.it	**COMUNE DI ORISTANO** . **Piazza Eleonora, 44** **09170 ORISTANO**	SISTEMAZIONE E RIGENERAZIONE DEL BORDO URBANO ORISTANO EST SCHEMI QUADRI ELETTRICI **SOTTOQUADRO PARCO 1**	Nome Quadro: SQ34PK1 Foglio n. 1 di 1	Nome File: ORESTQ_0118_rev9.dwg Emissione Rev. – Data 00 – 08.01.2018	Rev. 00 del 23.06.17 Rev. 01 del 04.09.17 Rev. del Rev. del Rev. del Rev. del	DISEGNATO – VERIFICATO G. Mascia APPROVATO
						Codice tavola 34PK1

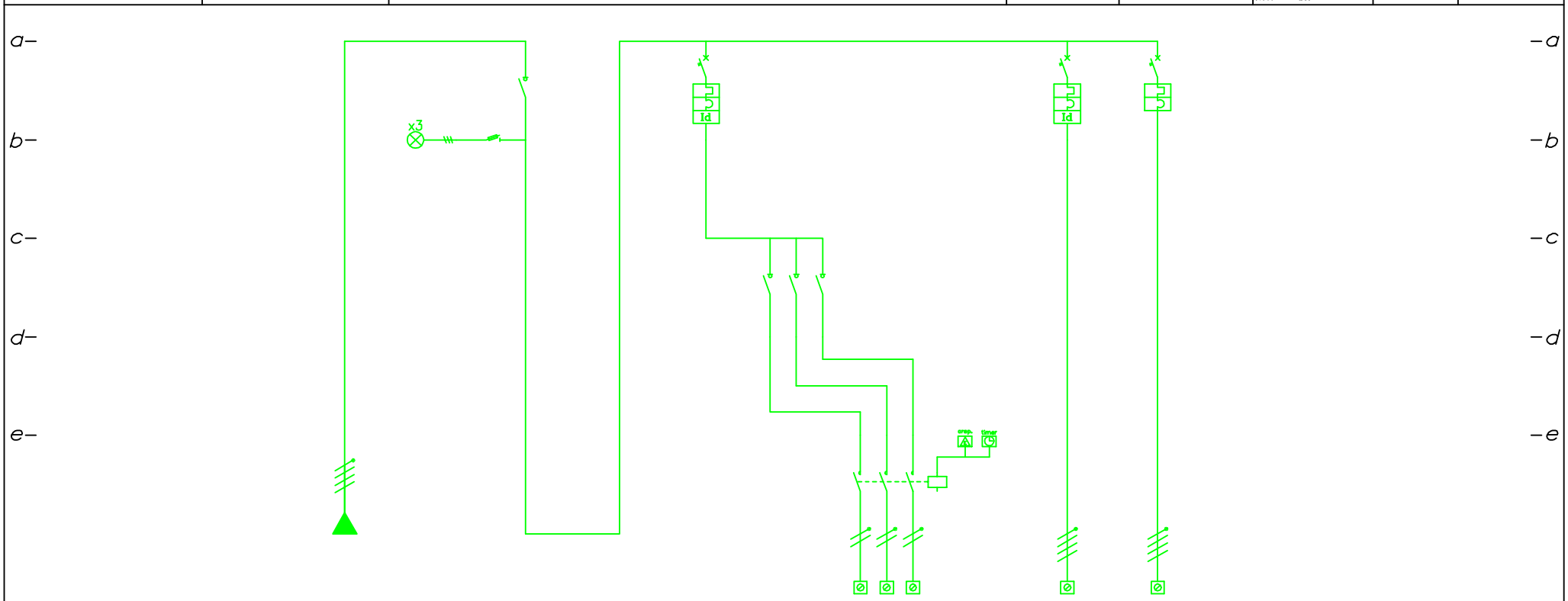

CODICE LINEA		DSQ34PK1				SQ34PK1.L1										
SERVIZIO		ARRIVO LINEA DA SQL34	AUX PRESENZA TENSIONE	GENERALE QUADRO		LINEA ILLUMINAZIONE PARCO	SEZIONATORI LINEE MONOFASE	TELERUTTORE	RELE' CREPUSC.+ TIMER	RISERVA	RISERVA					
NOTE																
INTERRUTTORE MANOVRA	TIPO, MODELLO O ARTICOLO		PORTAFUSIBILE SEZ.	SEZIONATORE			SEZIONATORE									
	POLI x CORRENTE NOMINALE In (A)		3x32	4x32			3x32									
FUSIBILE	TARATURA (A)		2													
	CARATTERISTICA D'INTERVENTO		gG													
INTERRUTTORE AUTOMATICO	TIPO, MODELLO O ARTICOLO															
	POLI x CORR. NOM. In (A) –CURVA–					4x10 –C–				4x16 –C–	4x16 –C–					
	CORRENTE DIFFERENZIALE Idn (mA)					300				30						
	POTERE D'INTERRUZIONE Icn–Icu (kA)					6				6	6					
	REGOLAZIONE CORR. DIFFER. (A)															
	REGOLAZIONE TEMPO INTERVENTO															
CONTATTORE	POLI x CORRENTE NOMINALE In (A)							3x26								
	CATEGORIA (AC...)							AC–3								
	TENSIONE NOMINALE BOBINA Vn (V)							230								
STRUMENTI DI MISURA	AMPEROMETRO (scala)															
	VOLMETRO (scala)															
	FREQUENZIMETRO (scala)															
ACCESSORI	TIPO, MODELLO O ARTICOLO		LAMPADE					CREPUSC.+TIMER								
	CARATTERISTICA O FUNZIONAMENTO		3x230V													
CAVI DORSALE	SIGLA e FORMAZIONE (Num.xSez.)	FG70R 4x6				–	–	FG70R 4x2,5		–	–					
CAVI TERMINALE	SIGLA e FORMAZIONE (Num.xSez.)															
PE DORSALE	SIGLA e FORMAZIONE (Num.xSez.)															
PE TERMINALE	SIGLA e FORMAZIONE (Num.xSez.)															

Ing. Giovanni Mascia Via Liguria, 8 09072 Cabras (OR) g.mascia@ording.or.it	**COMUNE DI ORISTANO** . **Piazza Eleonora, 44** **09170 ORISTANO**	SISTEMAZIONE E RIGENERAZIONE DEL BORDO URBANO ORISTANO EST SCHEMI QUADRI ELETTRICI **SOTTOQUADRO PARCO 2**	Nome Quadro: SQ34PK2 Foglio n. 1 di 1	Nome File: ORESTQ_0118_rev9.dwg Emissione Rev. – Data 00 – 08.01.2018	Rev. 00 del 23.06.17 Rev. 01 del 04.09.17 Rev. del Rev. del Rev. del Rev. del	DISEGNATO – VERIFICATO G. Mascia APPROVATO
						Codice tavola 34PK2

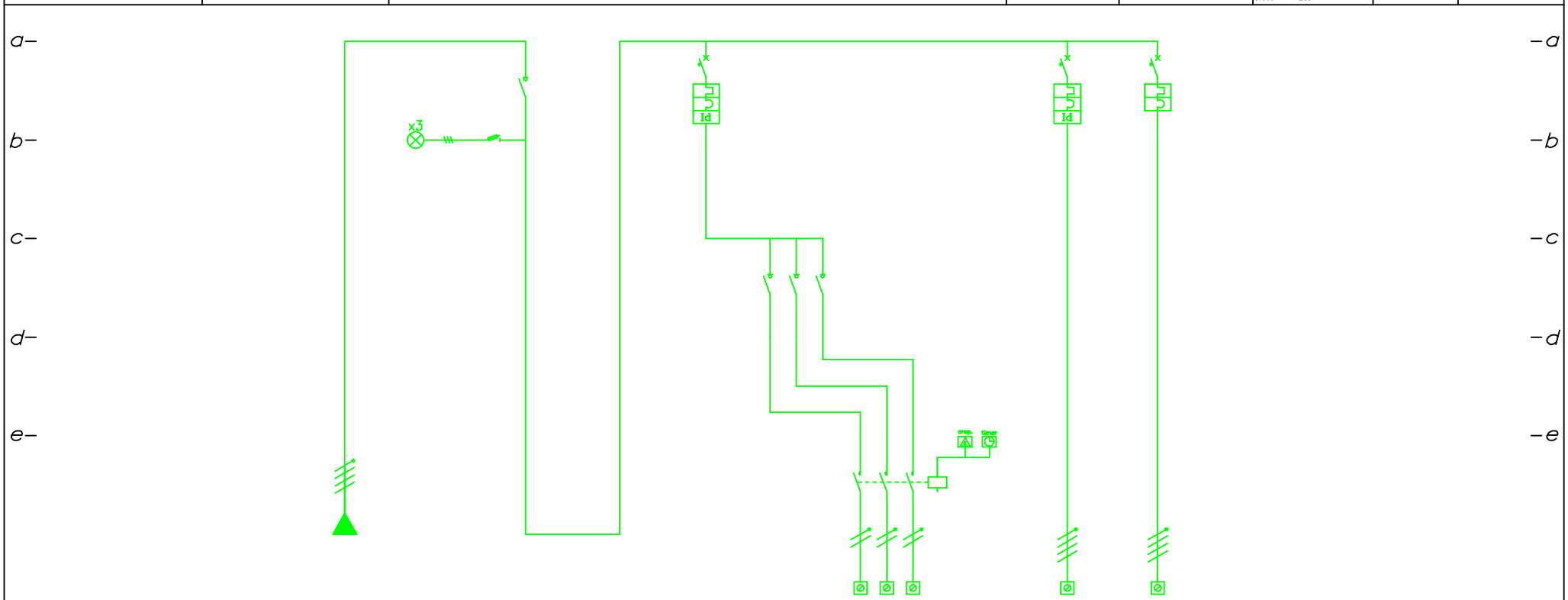

CODICE LINEA		DSQ34PK2				SQ34PK2.L1									
SERVIZIO		ARRIVO LINEA DA SQL34	AUX PRESENZA TENSIONE	GENERALE QUADRO		LINEA ILLUMINAZIONE PARCO	SEZIONATORI LINEE MONOFASE	TELERUTTORE	RELE' CREPUSC.+ TIMER	RISERVA	RISERVA				
NOTE															
INTERRUTTORE MANOVRA	*TIPO, MODELLO O ARTICOLO*		PORTAFUSIBILE SEZ.	SEZIONATORE			SEZIONATORE								
	POLI x CORRENTE NOMINALE In (A)		3x32	4x32			3x32								
FUSIBILE	*TARATURA (A)*		2												
	CARATTERISTICA D'INTERVENTO		gG												
INTERRUTTORE AUTOMATICO	*TIPO, MODELLO O ARTICOLO*														
	POLI x CORR. NOM. In (A) –CURVA–					4x10 –C–				4x16 –C–	4x16 –C–				
	CORRENTE DIFFERENZIALE Idn (mA)					300				30					
	POTERE D'INTERRUZIONE Icn–Icu (kA)					6				6	6				
	REGOLAZIONE CORR. DIFFER. (A)														
	REGOLAZIONE TEMPO INTERVENTO														
CONTATTORE	*POLI x CORRENTE NOMINALE In (A)*							3x26							
	CATEGORIA (AC...)							AC–3							
	TENSIONE NOMINALE BOBINA Vn (V)							230							
STRUMENTI DI MISURA	*AMPEROMETRO (scala)*														
	VOLMETRO (scala)														
	FREQUENZIMETRO (scala)														
ACCESSORI	*TIPO, MODELLO O ARTICOLO*		LAMPADE					CREPUSC.+TIMER							
	CARATTERISTICA O FUNZIONAMENTO		3x230V												
CAVI DORSALE	*SIGLA e FORMAZIONE (Num.xSez.)*	FG70R 4x6				–	–	FG70R 4x2,5		–	–				
CAVI TERMINALE	*SIGLA e FORMAZIONE (Num.xSez.)*														
PE DORSALE	*SIGLA e FORMAZIONE (Num.xSez.)*														
PE TERMINALE	*SIGLA e FORMAZIONE (Num.xSez.)*														

Ing. Giovanni Mascia Via Liguria, 8 09072 Cabras (OR) g.mascia@ording.or.it	**COMUNE DI ORISTANO** . **Piazza Eleonora, 44** **09170 ORISTANO**	SISTEMAZIONE E RIGENERAZIONE DEL BORDO URBANO ORISTANO EST SCHEMI QUADRI ELETTRICI **SCHEMA GENERALE D'IMPIANTO SETTORE 4 – TRATTE 7/8**	Nome Quadro: SGI4 Foglio n. 1 di 1	Nome File: ORESTQ_0118_rev9.dwg Emissione Rev. – Data 00 – 08.01.2018	Rev. 00 del 23.06.17 Rev. 01 del 04.09.17 Rev. del Rev. del Rev. del Rev. del	DISEGNATO – VERIFICATO G. Mascia APPROVATO	Codice tavola SG.4

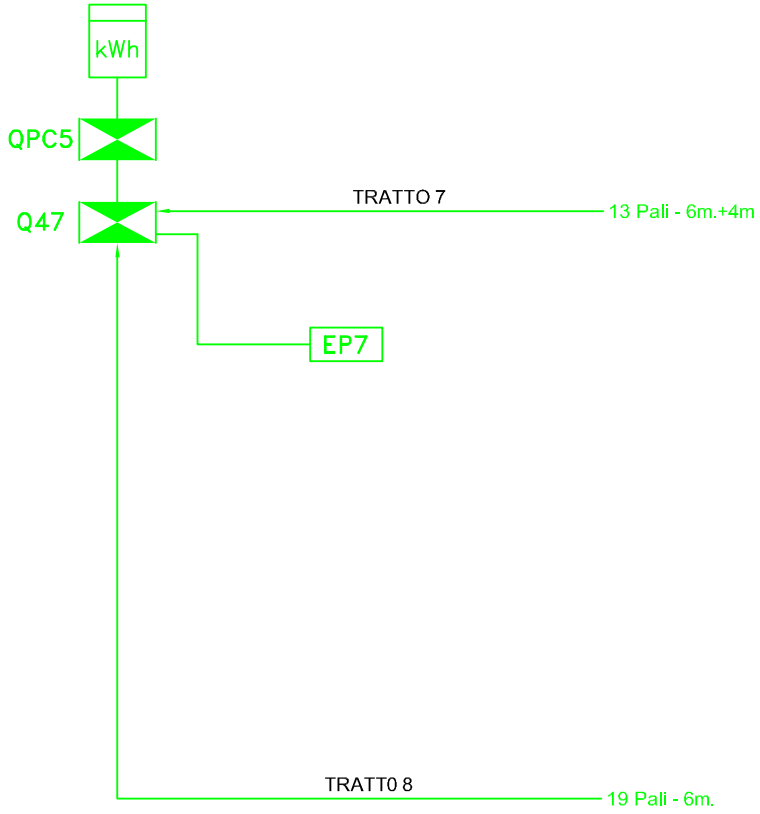

LEGENDA SIMBOLI	
kWh	CONTATORE ENERGIA PUNTO DI CONSEGNA
QPC5	QUADRO PUNTO DI CONSEGNA 5
Q47	QUADRO GENERALE SETTORE 4 TRATTO 7–8
EP7	QUADRO BORDO MACCHINA ELETTROPOMPA 7

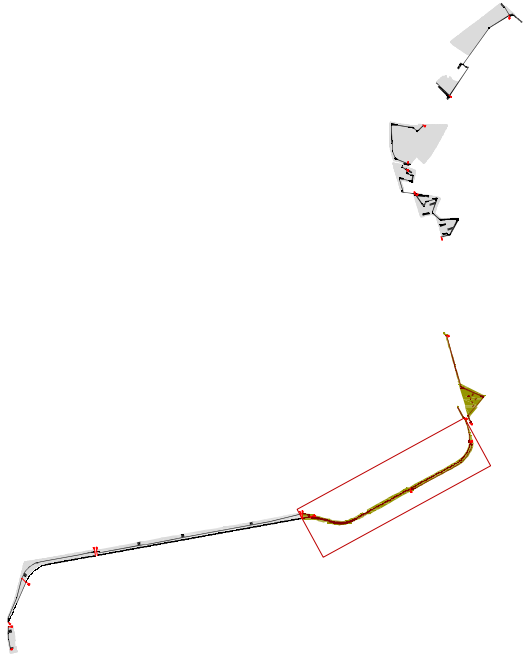

Ing. Giovanni Mascia Via Liguria, 8 09072 Cabras (OR) g.mascia@ording.or.it	**COMUNE DI ORISTANO** . **Piazza Eleonora, 44** **09170 ORISTANO**	SISTEMAZIONE E RIGENERAZIONE DEL BORDO URBANO ORISTANO EST SCHEMI QUADRI ELETTRICI **QUADRO PUNTO DI CONSEGNA 5 SETTORE 4 – TRATTO 7/8**	Nome Quadro: QPC5 Foglio n. 1 di 1	Nome File: ORESTQ_0118_rev9.dwg Emissione Rev. – Data 00 – 08.01.2018	Rev. 00 del 23.06.17 Rev. 01 del 04.09.17 Rev. del Rev. del Rev. del Rev. del	DISEGNATO – VERIFICATO G. Mascia APPROVATO	Codice tavola Q5

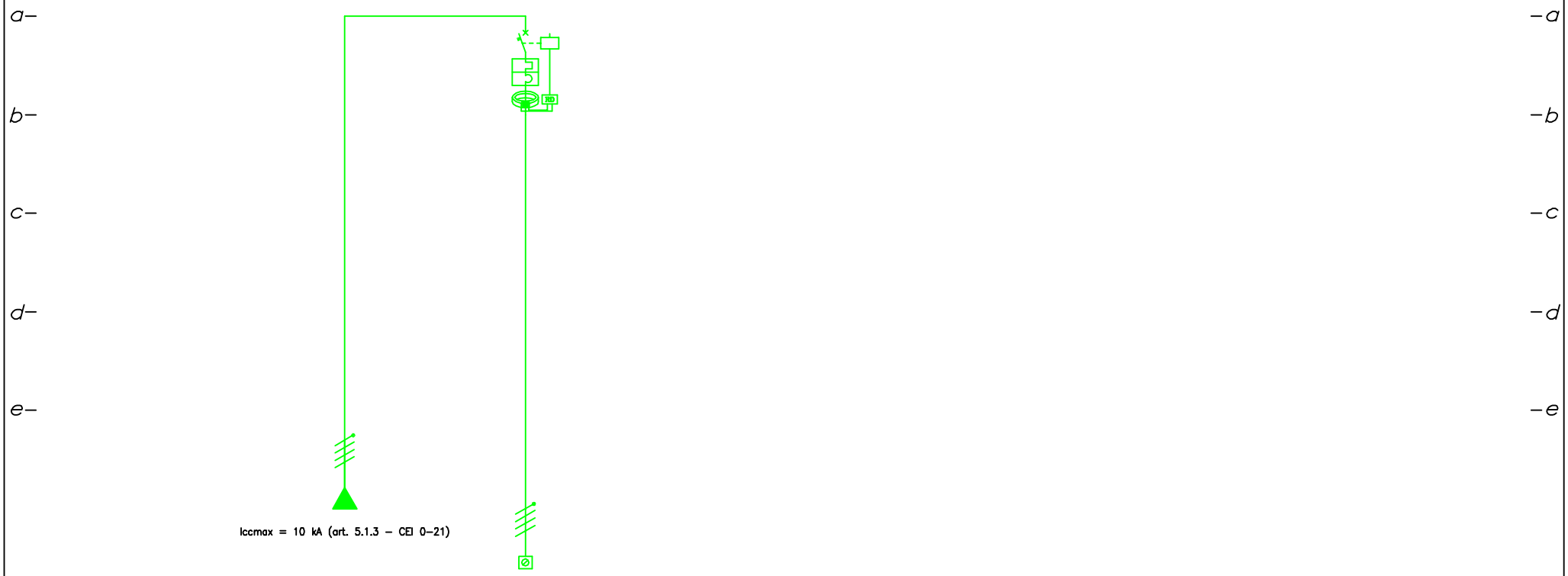

CODICE LINEA				DQ47											
SERVIZIO		ARRIVO LINEA DA ENTE FORNITORE		GENERALE QUADRO											
NOTE															
INTERRUTTORE MANOVRA	TIPO, MODELLO O ARTICOLO														
	POLI x CORRENTE NOMINALE In (A)														
FUSIBILE	TARATURA (A)														
	CARATTERISTICA D'INTERVENTO														
INTERRUTTORE AUTOMATICO	TIPO, MODELLO O ARTICOLO														
	POLI x CORR. NOM. In (A) –CURVA–			4x40 –C–											
	CORRENTE DIFFERENZIALE Idn (mA)			0,3–5A											
	POTERE D'INTERRUZIONE Icn–Icu (kA)			10											
	REGOLAZIONE CORR. DIFFER. (A)			0,5											
	REGOLAZIONE TEMPO INTERVENTO			0–5Sec.											
CONTATTORE	POLI x CORRENTE NOMINALE In (A)														
	CATEGORIA (AC...)														
	TENSIONE NOMINALE BOBINA Vn (V)														
STRUMENTI DI MISURA	AMPEROMETRO (scala)														
	VOLMETRO (scala)														
	FREQUENZIMETRO (scala)														
ACCESSORI	TIPO, MODELLO O ARTICOLO														
	CARATTERISTICA O FUNZIONAMENTO														
CAVI DORSALE	SIGLA e FORMAZIONE (Num.xSez.)	FG70R 4x10		FG70R 4x10											
CAVI TERMINALE	SIGLA e FORMAZIONE (Num.xSez.)														
PE DORSALE	SIGLA e FORMAZIONE (Num.xSez.)														
PE TERMINALE	SIGLA e FORMAZIONE (Num.xSez.)														

Ing. Giovanni Mascia Via Liguria, 8 09072 Cabras (OR) g.mascia@ording.or.it	**COMUNE DI ORISTANO** . **Piazza Eleonora, 44** **09170 ORISTANO**	SISTEMAZIONE E RIGENERAZIONE DEL BORDO URBANO ORISTANO EST SCHEMI QUADRI ELETTRICI **QUADRO GENERALE SETTORE 4 – TRATTE 7/8**	**Nome Quadro:** Q47 **Foglio n.** 1 **di** 1	**Nome File:** ORESTQ_0118_rev9.dwg **Emissione Rev. – Data** 00 – 08.01.2018	**Rev. 00 del 23.06.17** **Rev. 01 del 04.09.17** **Rev. del** **Rev. del** **Rev. del** **Rev. del**	**DISEGNATO** – **VERIFICATO** G. Mascia **APPROVATO**	**Codice tavola** Q.47

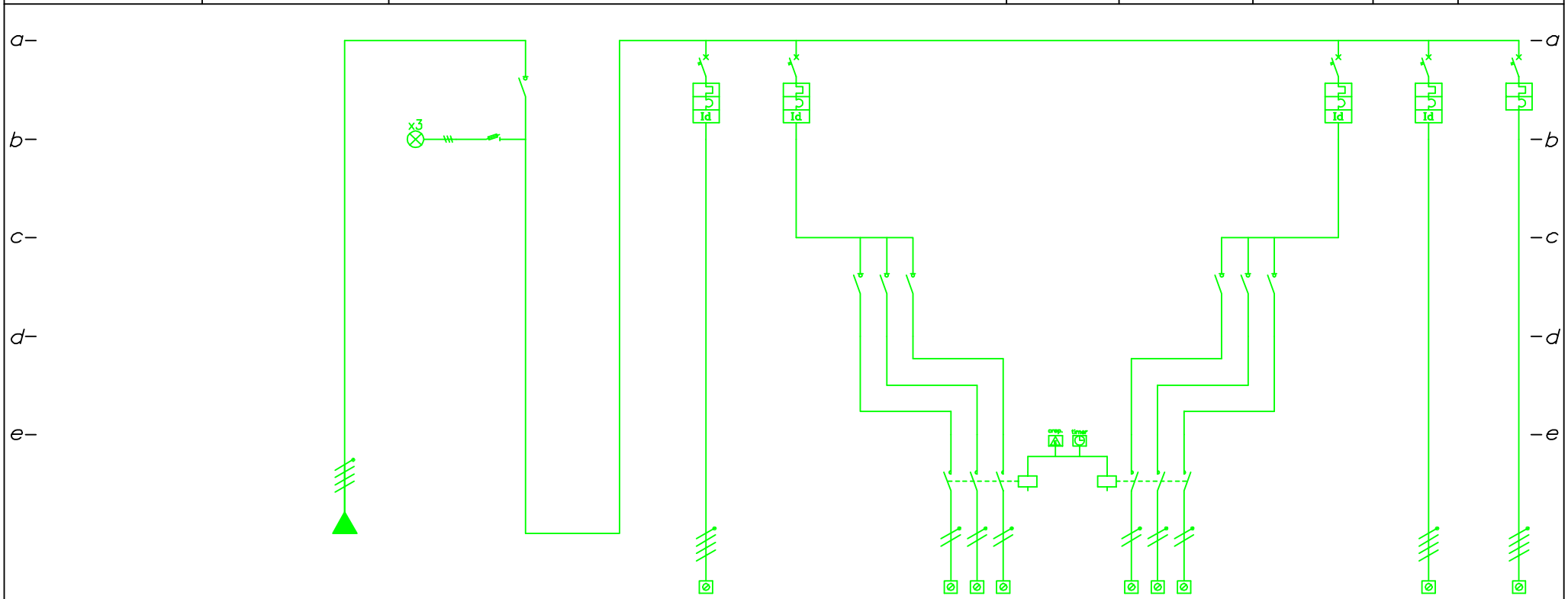

CODICE LINEA		DQ47				SQE7	Q47.L1						Q47.L2		
SERVIZIO		ARRIVO LINEA DA QPC5	AUX PRESENZA TENSIONE	GENERALE QUADRO		ALIMENTAZIONE QUADRO ELETTROPOMPA 7	LINEA ILLUMINAZIONE TRATTO 7	SEZIONATORI LINEE MONOFASE	TELERUTTORE	RELE' CREPUSC.+ TIMER	TELERUTTORE	SEZIONATORI LINEE MONOFASE	LINEA ILLUMINAZIONE TRATTO 8	RISERVA	RISERVA
NOTE															
INTERRUTTORE MANOVRA	*TIPO, MODELLO O ARTICOLO*		PORTAFUSIBILE SEZ.	SEZIONATORE				SEZIONATORE				SEZIONATORE			
	POLI x CORRENTE NOMINALE In (A)		3x32	4x40				3x32				3x32			
FUSIBILE	*TARATURA (A)*		2												
	CARATTERISTICA D'INTERVENTO		gG												
INTERRUTTORE AUTOMATICO	*TIPO, MODELLO O ARTICOLO*														
	POLI x CORR. NOM. In (A) –CURVA–					4x25 –C–	4x10 –C–						4x10 –C–	4x16 –C–	4x16 –C–
	CORRENTE DIFFERENZIALE Idn (mA)					300	300						300	30	
	POTERE D'INTERRUZIONE Icn–Icu (kA)					6	6						6	6	6
	REGOLAZIONE CORR. DIFFER. (A)														
	REGOLAZIONE TEMPO INTERVENTO														
CONTATTORE	*POLI x CORRENTE NOMINALE In (A)*								3x26		3x26				
	CATEGORIA (AC...)								AC–3		AC–3				
	TENSIONE NOMINALE BOBINA Vn (V)								230		230				
STRUMENTI DI MISURA	*AMPEROMETRO (scala)*														
	VOLMETRO (scala)														
	FREQUENZIMETRO (scala)														
ACCESSORI	*TIPO, MODELLO O ARTICOLO*		LAMPADE						CREPUSC.+TIMER		CREPUSC.+TIMER				
	CARATTERISTICA O FUNZIONAMENTO		3x230V												
CAVI DORSALE	*SIGLA e FORMAZIONE (Num.xSez.)*	FG70R 4x10		–		FG70R 4x4	–	–	FG70R 4x2,5		FG70R 4x2,5				
CAVI TERMINALE	*SIGLA e FORMAZIONE (Num.xSez.)*														
PE DORSALE	*SIGLA e FORMAZIONE (Num.xSez.)*														
PE TERMINALE	*SIGLA e FORMAZIONE (Num.xSez.)*														

Ing. Giovanni Mascia Via Liguria, 8 09072 Cabras (OR) g.mascia@ording.or.it	**COMUNE DI ORISTANO** . **Piazza Eleonora, 44** **09170 ORISTANO**	SISTEMAZIONE E RIGENERAZIONE DEL BORDO URBANO ORISTANO EST SCHEMI QUADRI ELETTRICI **SCHEMA GENERALE D'IMPIANTO SETTORE 5 – TRATTE 9/10/11/12**	Nome Quadro: SGI5 Foglio n. 1 di 1	Nome File: ORESTQ_0118_rev9.dwg Emissione Rev. – Data 00 – 08.01.2018	Rev. 00 del 23.06.17 Rev. 01 del 04.09.17 Rev. del Rev. del Rev. del Rev. del	DISEGNATO – VERIFICATO G. Mascia APPROVATO	Codice tavola SG.5

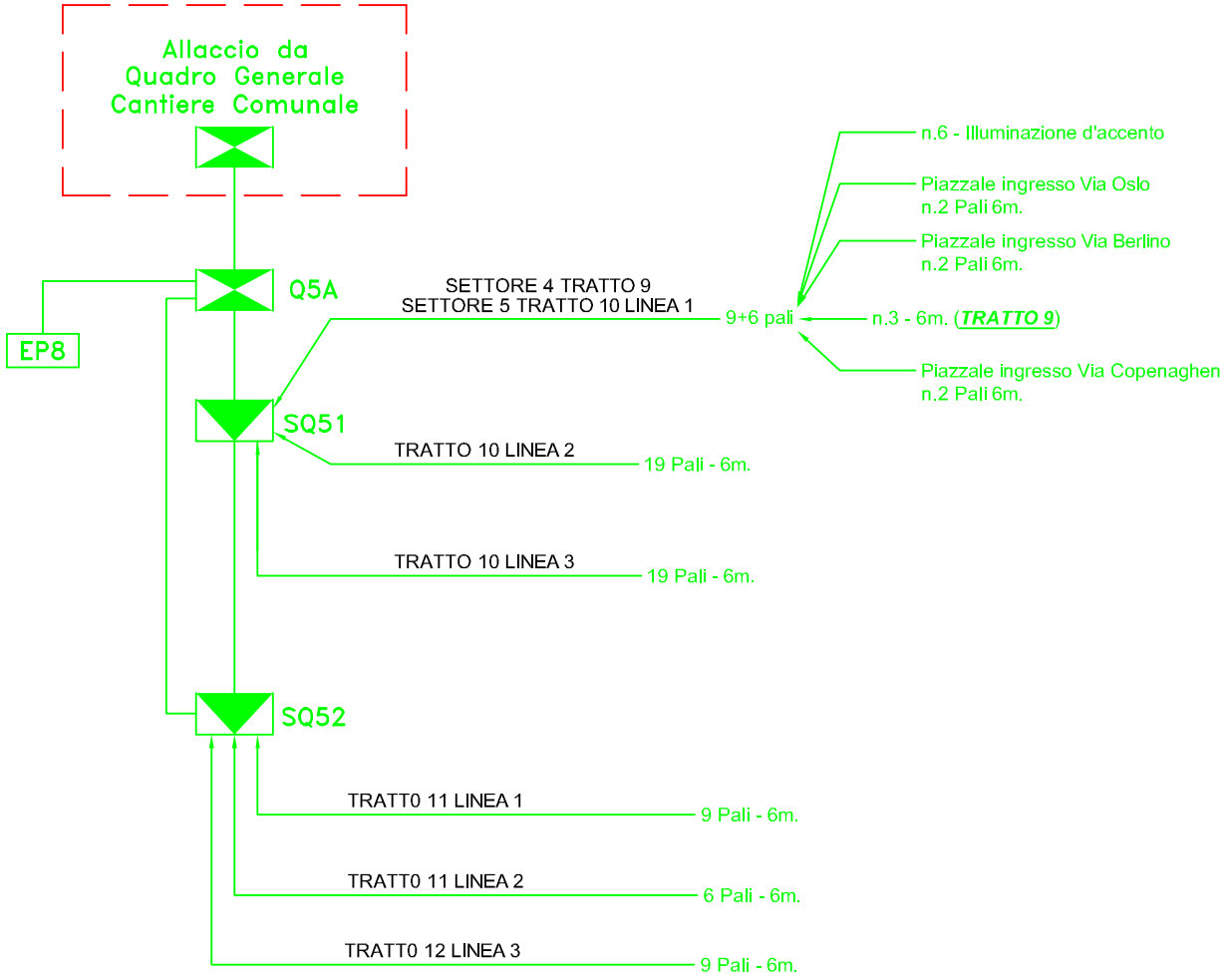

LEGENDA SIMBOLI	
Q5A	QUADRO GENERALE SETTORE 5 TRATTE 9/10/11
SQ51	SOTTOQUADRO SETTORE 5 TRATTE 9/10
SQ52	SOTTOQUADRO SETTORE 5 TRATTE 11/12
EP8	QUADRO BORDO MACCHINA ELETTROPOMPA 8

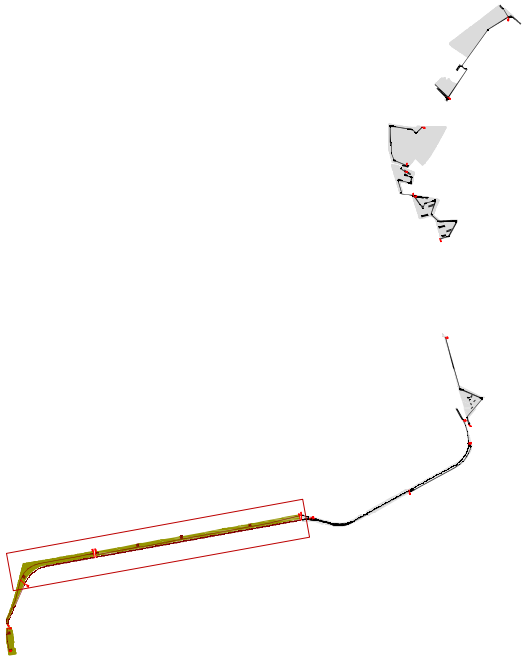

Ing. Giovanni Mascia Via Liguria, 8 09072 Cabras (OR) g.mascia@ording.or.it	**COMUNE DI ORISTANO** . **Piazza Eleonora, 44** **09170 ORISTANO**	SISTEMAZIONE E RIGENERAZIONE DEL BORDO URBANO ORISTANO EST SCHEMI QUADRI ELETTRICI **QUADRO GENERALE SETTORE 5 – TRATTE 9/10**	Nome Quadro: Q5A Foglio n. 1 di 1	Nome File: ORESTQ_0118_rev9.dwg Emissione Rev. – Data 00 – 08.01.2018	Rev. 00 del 23.06.17 Rev. 01 del 04.09.17 Rev. del Rev. del Rev. del Rev. del	DISEGNATO – VERIFICATO G. Mascia APPROVATO
						Codice tavola Q.5A

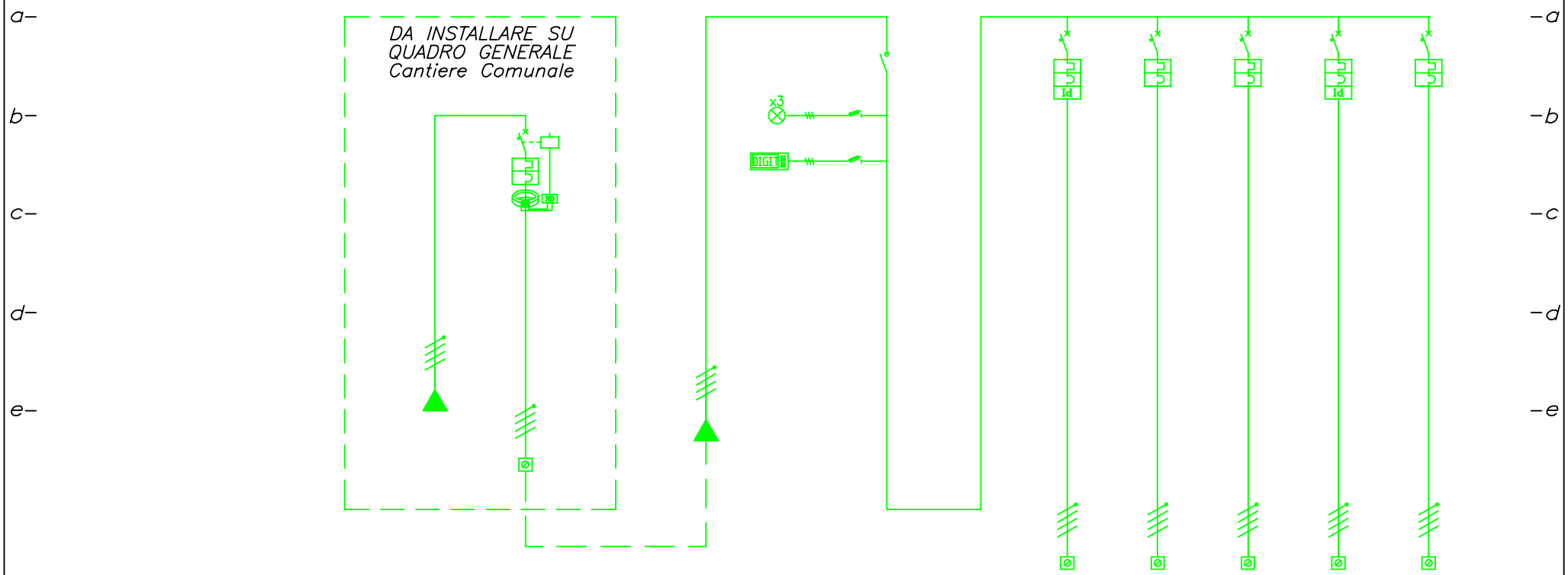

CODICE LINEA						DQ5A				SQE8	DSQ51	DSQ52			
SERVIZIO			LINEA SOTTO INTERRUTTORE GENERALE	ALIMENTAZIONE Q5A		ARRIVO LINEA DA Quadro generale Cantiere Comunale	AUX PRESENZA TENSIONE	GENERALE QUADRO		ALIMENTAZIONE QUADRO ELETTROPOMPA 8	ALIMENTAZIONE SQ51	ALIMENTAZIONE SQ52	RISERVA	RISERVA	
NOTE															
INTERRUTTORE MANOVRA	TIPO, MODELLO O ARTICOLO						PORTAFUSIBILE SEZ.	SEZIONATORE							
	POLI x CORRENTE NOMINALE In (A)						(2x)3x32	4x63							
FUSIBILE	TARATURA (A)						2								
	CARATTERISTICA D'INTERVENTO						gG								
INTERRUTTORE AUTOMATICO	TIPO, MODELLO O ARTICOLO														
	POLI x CORR. NOM. In (A) –CURVA–			4x63 –C–						4x25 –C–	4x40 –C–	4x40 –C–	4x16 –C–	4x16 –C–	
	CORRENTE DIFFERENZIALE Idn (mA)			500–1A						300			30		
	POTERE D'INTERRUZIONE Icn–Icu (kA)			16						6	10	10	6	6	
	REGOLAZIONE CORR. DIFFER. (A)			0,5											
	REGOLAZIONE TEMPO INTERVENTO			0,1–3 Sec.											
CONTATTORE	POLI x CORRENTE NOMINALE In (A)														
	CATEGORIA (AC...)														
	TENSIONE NOMINALE BOBINA Vn (V)														
STRUMENTI DI MISURA	AMPEROMETRO (scala)						MULTIMETRO DIG.								
	VOLMETRO (scala)						MULTIMETRO DIG.								
	FREQUENZIMETRO (scala)						MULTIMETRO DIG.								
ACCESSORI	TIPO, MODELLO O ARTICOLO						LAMPADE								
	CARATTERISTICA O FUNZIONAMENTO						3x230V								
CAVI DORSALE	SIGLA e FORMAZIONE (Num.xSez.)		–	FG160R16 4x50		–		–		FG70R 4x10	FG70R 4x16	FG70R 4x35			
CAVI TERMINALE	SIGLA e FORMAZIONE (Num.xSez.)														
PE DORSALE	SIGLA e FORMAZIONE (Num.xSez.)														
PE TERMINALE	SIGLA e FORMAZIONE (Num.xSez.)														

Ing. Giovanni Mascia Via Liguria, 8 09072 Cabras (OR) g.mascia@ording.or.it	COMUNE DI ORISTANO . Piazza Eleonora, 44 09170 ORISTANO	SISTEMAZIONE E RIGENERAZIONE DEL BORDO URBANO ORISTANO EST SCHEMI QUADRI ELETTRICI SOTTOQUADRO SETTORE 5 TRATTE 9/10	Nome Quadro: SQ51 Foglio n. 1 di 2	Nome File: ORESTQ_0118_rev9.dwg Emissione Rev. – Data 00 – 08.01.2018	Rev. 00 del 23.06.17 Rev. 01 del 04.09.17 Rev. del Rev. del Rev. del Rev. del	DISEGNATO – VERIFICATO G. Mascia APPROVATO	Codice tavola Q.51

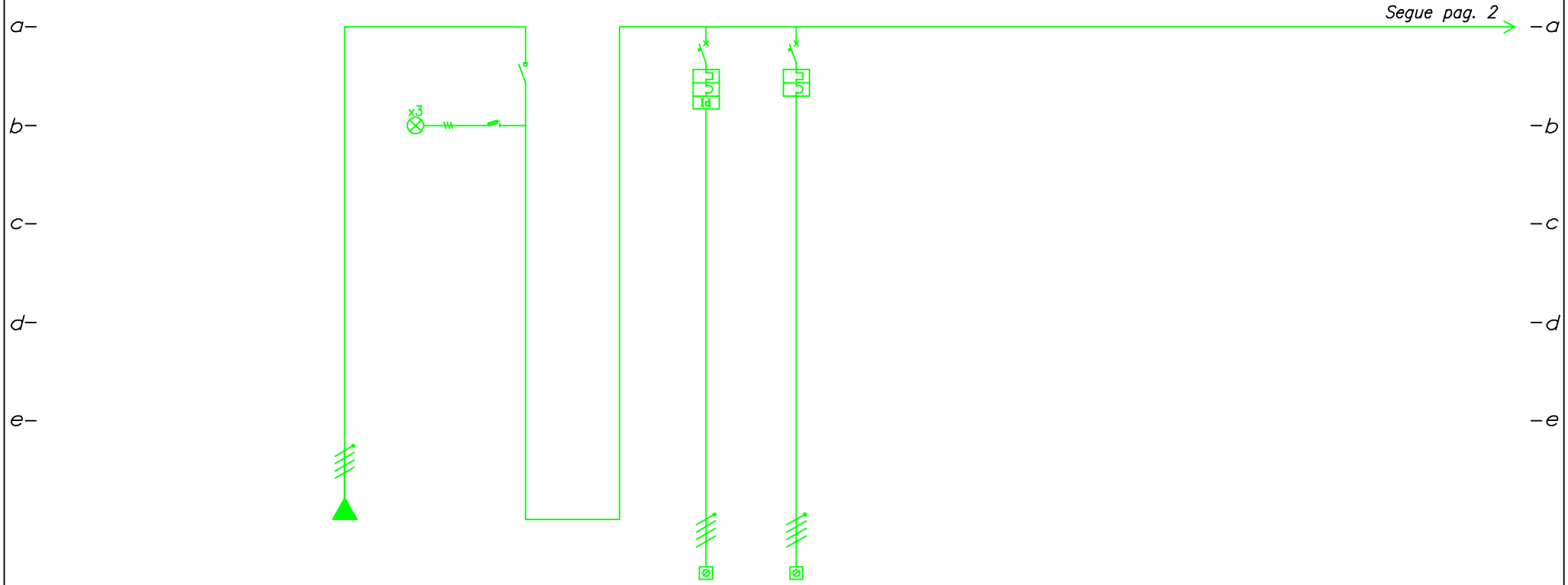

CODICE LINEA			DSQ51													
SERVIZIO			ARRIVO LINEA DA Q5A	AUX PRESENZA TENSIONE	GENERALE QUADRO		RISERVA	RISERVA								
NOTE																
INTERRUTTORE MANOVRA		TIPO, MODELLO O ARTICOLO		PORTAFUSIBILE SEZ.	SEZIONATORE											
		POLI x CORRENTE NOMINALE In (A)		3x32	4x32											
FUSIBILE		TARATURA (A)		2												
		CARATTERISTICA D'INTERVENTO		gG												
INTERRUTTORE AUTOMATICO		TIPO, MODELLO O ARTICOLO														
		POLI x CORR. NOM. In (A) –CURVA–					4x16 –C–	4x16 –C–								
		CORRENTE DIFFERENZIALE Idn (mA)					30									
		POTERE D'INTERRUZIONE Icn–Icu (kA)					6	6								
		REGOLAZIONE CORR. DIFFER. (A)														
		REGOLAZIONE TEMPO INTERVENTO														
CONTATTORE		POLI x CORRENTE NOMINALE In (A)														
		CATEGORIA (AC...)														
		TENSIONE NOMINALE BOBINA Vn (V)														
STRUMENTI DI MISURA		AMPEROMETRO (scala)														
		VOLMETRO (scala)														
		FREQUENZIMETRO (scala)														
ACCESSORI		TIPO, MODELLO O ARTICOLO		LAMPADE												
		CARATTERISTICA O FUNZIONAMENTO		3x230V												
CAVI	DORSALE	SIGLA e FORMAZIONE (Num.xSez.)	FG7OR 4x16		–											
	TERMINALE	SIGLA e FORMAZIONE (Num.xSez.)														
PE	DORSALE	SIGLA e FORMAZIONE (Num.xSez.)														
	TERMINALE	SIGLA e FORMAZIONE (Num.xSez.)														

Ing. Giovanni Mascia Via Liguria, 8 09072 Cabras (OR) g.mascia@ording.or.it	COMUNE DI ORISTANO . Piazza Eleonora, 44 09170 ORISTANO	SISTEMAZIONE E RIGENERAZIONE DEL BORDO URBANO ORISTANO EST SCHEMI QUADRI ELETTRICI SOTTOQUADRO SETTORE 5 TRATTE 9/10	Nome Quadro: SQ51 Foglio n. 2 di 2	Nome File: ORESTQ_0118_rev9.dwg Emissione Rev. – Data 00 – 08.01.2018	Rev. 00 del 23.06.17 Rev. 01 del 04.09.17 Rev. del Rev. del Rev. del Rev. del	DISEGNATO – VERIFICATO G. Mascia APPROVATO	Codice tavola Q.51

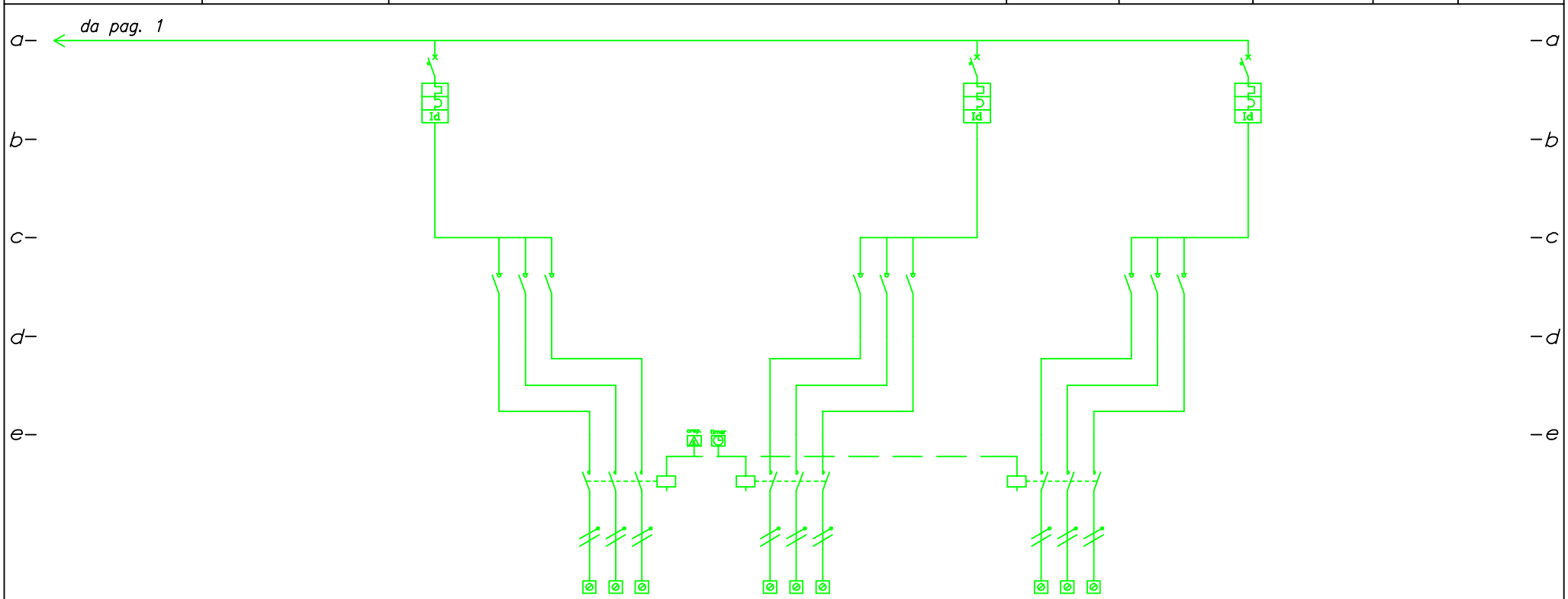

CODICE LINEA			SQ51.L1						SQ51.L2			SQ51.L3			
SERVIZIO			LINEA ILLUM. TRATTE 9/10 LINEA 1	SEZIONATORI LINEE MONOFASE	TELERUTTORE	RELE' CREPUSC.+ TIMER	TELERUTTORE	SEZIONATORI LINEE MONOFASE	LINEA ILLUM. TRATTE 9/10 LINEA 2	TELERUTTORE	SEZIONATORI LINEE MONOFASE	LINEA ILLUM. TRATTE 9/10 LINEA 3			
NOTE															
INTERRUTTORE MANOVRA	TIPO, MODELLO O ARTICOLO			SEZIONATORE				SEZIONATORE			SEZIONATORE				
	POLI x CORRENTE NOMINALE In (A)			3x32				3x32			3x32				
FUSIBILE	TARATURA (A)														
	CARATTERISTICA D'INTERVENTO														
INTERRUTTORE AUTOMATICO	TIPO, MODELLO O ARTICOLO														
	POLI x CORR. NOM. In (A) –CURVA–		4x10 –C–						4x10 –C–			4x10 –C–			
	CORRENTE DIFFERENZIALE Idn (mA)		300						300			300			
	POTERE D'INTERRUZIONE Icn–Icu (kA)		6						6			6			
	REGOLAZIONE CORR. DIFFER. (A)														
	REGOLAZIONE TEMPO INTERVENTO														
CONTATTORE	POLI x CORRENTE NOMINALE In (A)				3x26		3x26			3x26					
	CATEGORIA (AC...)				AC–3		AC–3			AC–3					
	TENSIONE NOMINALE BOBINA Vn (V)				230		230			230					
STRUMENTI DI MISURA	AMPEROMETRO (scala)														
	VOLMETRO (scala)														
	FREQUENZIMETRO (scala)														
ACCESSORI	TIPO, MODELLO O ARTICOLO				CREPUSC.+TIMER		CREPUSC.+TIMER			CREPUSC.+TIMER					
	CARATTERISTICA O FUNZIONAMENTO														
CAVI DORSALE	SIGLA e FORMAZIONE (Num.xSez.)		–	–	FG70R 4x2,5		FG70R 4x6			FG70R 4x6					
CAVI TERMINALE	SIGLA e FORMAZIONE (Num.xSez.)														
PE DORSALE	SIGLA e FORMAZIONE (Num.xSez.)														
PE TERMINALE	SIGLA e FORMAZIONE (Num.xSez.)														

Ing. Giovanni Mascia Via Liguria, 8 09072 Cabras (OR) g.mascia@ording.or.it	COMUNE DI ORISTANO . Piazza Eleonora, 44 09170 ORISTANO	SISTEMAZIONE E RIGENERAZIONE DEL BORDO URBANO ORISTANO EST SCHEMI QUADRI ELETTRICI SOTTOQUADRO SETTORE 5 TRATTE 11/12	Nome Quadro: SQ52 Foglio n. 1 di 2	Nome File: ORESTQ_0118_rev9.dwg Emissione Rev. – Data 00 – 08.01.2018	Rev. 00 del 23.06.17 Rev. 01 del 04.09.17 Rev. del Rev. del Rev. del Rev. del	DISEGNATO – VERIFICATO G. Mascia APPROVATO	Codice tavola Q.52

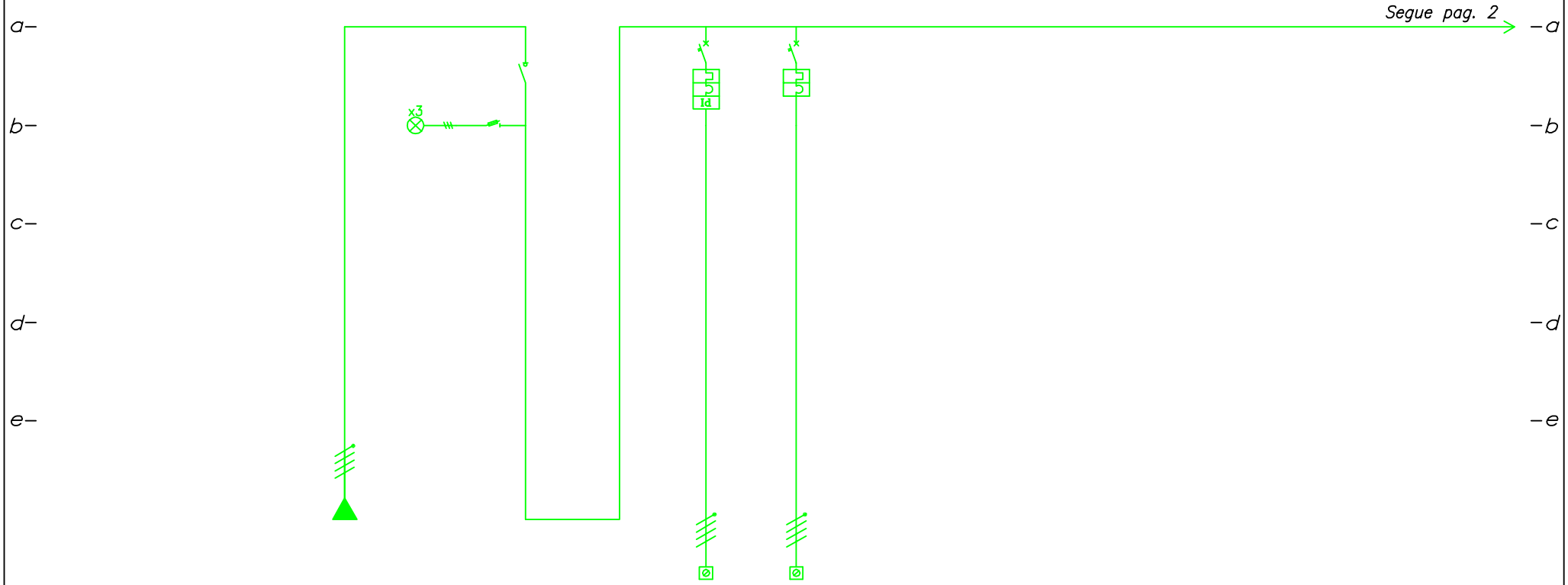

CODICE LINEA		DSQ52													
SERVIZIO		ARRIVO LINEA DA Q5A	AUX PRESENZA TENSIONE	GENERALE QUADRO		RISERVA	RISERVA								
NOTE															
INTERRUTTORE MANOVRA	TIPO, MODELLO O ARTICOLO		PORTAFUSIBILE SEZ.	SEZIONATORE											
	POLI x CORRENTE NOMINALE In (A)		3x32	4x32											
FUSIBILE	TARATURA (A)		2												
	CARATTERISTICA D'INTERVENTO		gG												
INTERRUTTORE AUTOMATICO	TIPO, MODELLO O ARTICOLO														
	POLI x CORR. NOM. In (A) –CURVA–					4x16 –C–	4x16 –C–								
	CORRENTE DIFFERENZIALE Idn (mA)					30									
	POTERE D'INTERRUZIONE Icn–Icu (kA)					6	6								
	REGOLAZIONE CORR. DIFFER. (A)														
	REGOLAZIONE TEMPO INTERVENTO														
CONTATTORE	POLI x CORRENTE NOMINALE In (A)														
	CATEGORIA (AC...)														
	TENSIONE NOMINALE BOBINA Vn (V)														
STRUMENTI DI MISURA	AMPEROMETRO (scala)														
	VOLMETRO (scala)														
	FREQUENZIMETRO (scala)														
ACCESSORI	TIPO, MODELLO O ARTICOLO		LAMPADE												
	CARATTERISTICA O FUNZIONAMENTO		3x230V												
CAVI DORSALE	SIGLA e FORMAZIONE (Num.xSez.)	FG7OR 4x35		–											
CAVI TERMINALE	SIGLA e FORMAZIONE (Num.xSez.)														
PE DORSALE	SIGLA e FORMAZIONE (Num.xSez.)														
PE TERMINALE	SIGLA e FORMAZIONE (Num.xSez.)														

Ing. Giovanni Mascia Via Liguria, 8 09072 Cabras (OR) g.mascia@ording.or.it	COMUNE DI ORISTANO . Piazza Eleonora, 44 09170 ORISTANO	SISTEMAZIONE E RIGENERAZIONE DEL BORDO URBANO ORISTANO EST SCHEMI QUADRI ELETTRICI SOTTOQUADRO SETTORE 5 TRATTE 11/12	Nome Quadro: SQ52 Foglio n. 2 di 2	Nome File: ORESTQ_0118_rev9.dwg Emissione Rev. – Data 00 – 08.01.2018	Rev. 00 del 23.06.17 Rev. 01 del 04.09.17 Rev. del Rev. del Rev. del Rev. del	DISEGNATO – VERIFICATO G. Mascia APPROVATO	Codice tavola Q.52

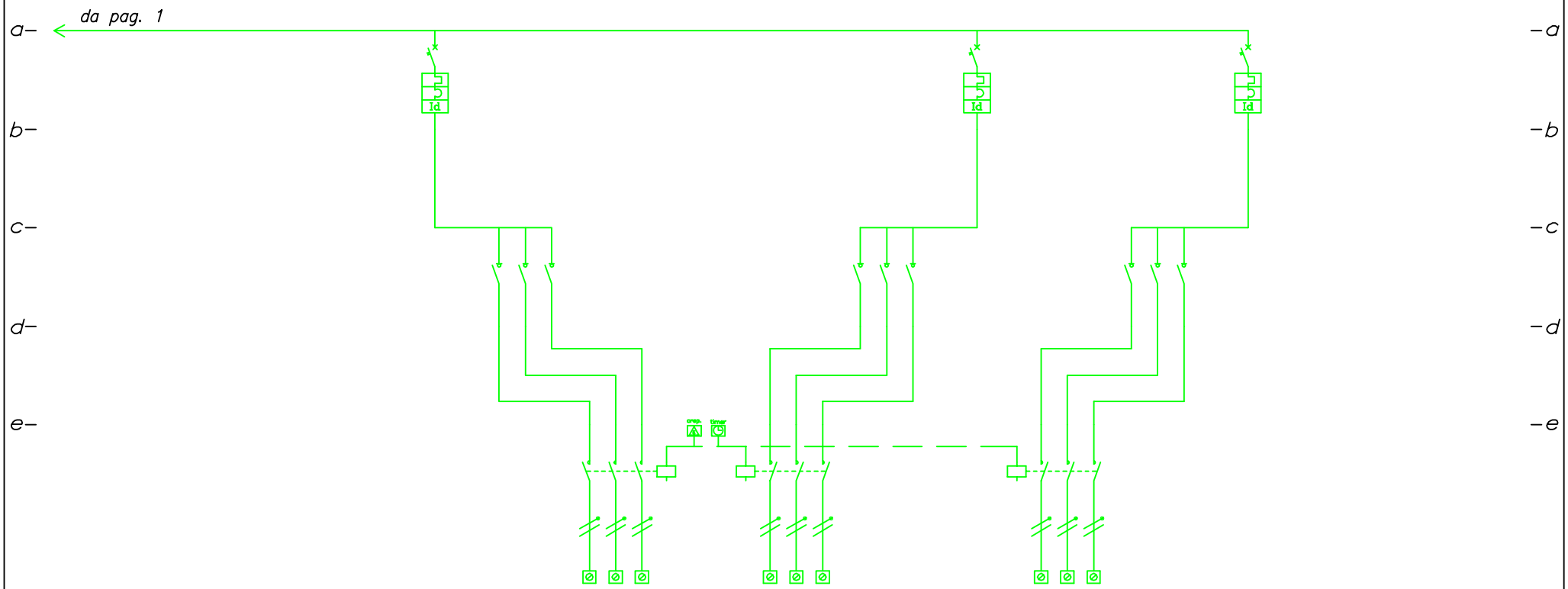

CODICE LINEA			SQ52.L1						SQ52.L2			SQ52.L3			
SERVIZIO			LINEA ILLUM. TRATTO 11 LINEA 1	SEZIONATORI LINEE MONOFASE	TELERUTTORE	RELE' CREPUSC.+ TIMER	TELERUTTORE	SEZIONATORI LINEE MONOFASE	LINEA ILLUM. TRATTO 11 LINEA 2	TELERUTTORE	SEZIONATORI LINEE MONOFASE	LINEA ILLUM. TRATTO 12 LINEA 3			
NOTE															
INTERRUTTORE MANOVRA	TIPO, MODELLO O ARTICOLO			SEZIONATORE				SEZIONATORE			SEZIONATORE				
	POLI x CORRENTE NOMINALE In (A)			3x32				3x32			3x32				
FUSIBILE	TARATURA (A)														
	CARATTERISTICA D'INTERVENTO														
INTERRUTTORE AUTOMATICO	TIPO, MODELLO O ARTICOLO														
	POLI x CORR. NOM. In (A) –CURVA–		4x10 –C–						4x10 –C–			4x10 –C–			
	CORRENTE DIFFERENZIALE Idn (mA)		300						300			300			
	POTERE D'INTERRUZIONE Icn–Icu (kA)		6						6			6			
	REGOLAZIONE CORR. DIFFER. (A)														
	REGOLAZIONE TEMPO INTERVENTO														
CONTATTORE	POLI x CORRENTE NOMINALE In (A)				3x26		3x26			3x26					
	CATEGORIA (AC...)				AC–3		AC–3			AC–3					
	TENSIONE NOMINALE BOBINA Vn (V)				230		230			230					
STRUMENTI DI MISURA	AMPEROMETRO (scala)														
	VOLMETRO (scala)														
	FREQUENZIMETRO (scala)														
ACCESSORI	TIPO, MODELLO O ARTICOLO				CREPUSC.+TIMER		CREPUSC.+TIMER			CREPUSC.+TIMER					
	CARATTERISTICA O FUNZIONAMENTO														
CAVI DORSALE	SIGLA e FORMAZIONE (Num.xSez.)		–	–	FG70R 4x2,5		FG70R 4x2,5			FG70R 4x6					
CAVI TERMINALE	SIGLA e FORMAZIONE (Num.xSez.)														
PE DORSALE	SIGLA e FORMAZIONE (Num.xSez.)														
PE TERMINALE	SIGLA e FORMAZIONE (Num.xSez.)														

Ing. Giovanni Mascia
Via Liguria, 8
09072 Cabras (OR)
g.mascia@ording.or.it

COMUNE DI ORISTANO
.
Piazza Eleonora, 44
09170 ORISTANO

SISTEMAZIONE E RIGENERAZIONE DEL BORDO URBANO
ORISTANO EST

SCHEMI QUADRI ELETTRICI

SCHEMA GENERALE D'IMPIANTO SETTORE 5 – TRATTO 13

Nome Quadro:	Nome File:	Rev. 00 del 23.06.17	DISEGNATO	Codice tavola
SG16	ORESTQ_0118_rev9.dwg	Rev. 01 del 04.09.17	–	SG.6
Foglio n. 1 di 1	Emissione Rev. – Data 00 – 08.01.2018	Rev. del	VERIFICATO G. Mascia	
		Rev. del		
		Rev. del	APPROVATO	
		Rev. del		

LEGENDA SIMBOLI	
Q5B	QUADRO GENERALE SETTORE 5 TRATTO 13
SQ53	SOTTOQUADRO ILLUMINAZIONE SETTORE 5 TRATTO 13

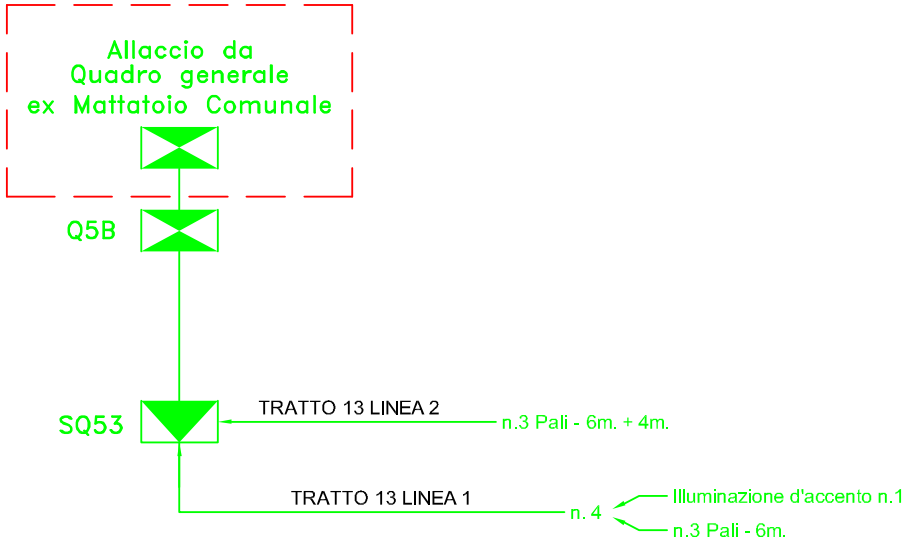

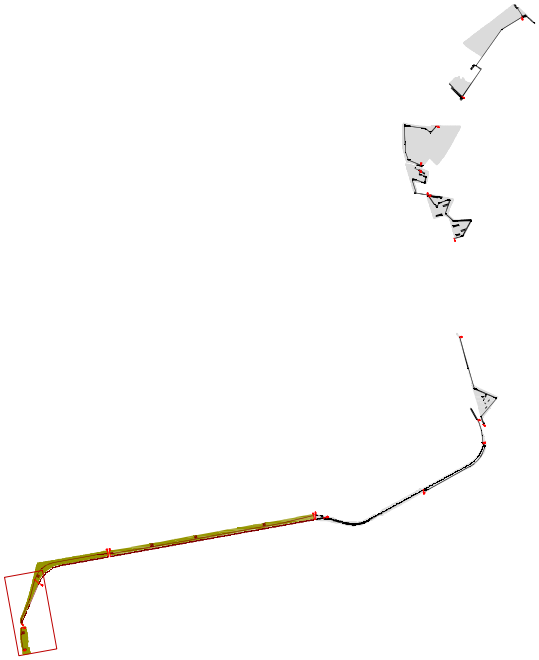

Ing. Giovanni Mascia Via Liguria, 8 09072 Cabras (OR) g.mascia@ording.or.it	**COMUNE DI ORISTANO** . **Piazza Eleonora, 44** **09170 ORISTANO**	SISTEMAZIONE E RIGENERAZIONE DEL BORDO URBANO ORISTANO EST SCHEMI QUADRI ELETTRICI **QUADRO GENERALE SETTORE 5 – TRATTO 13**	Nome Quadro: Q5B Foglio n. 1 di 1	Nome File: ORESTQ_0118_rev9.dwg Emissione Rev. – Data 00 – 08.01.2018	Rev. 00 del 23.06.17 Rev. 01 del 04.09.17 Rev. del Rev. del Rev. del Rev. del	DISEGNATO – VERIFICATO G. Mascia APPROVATO
						Codice tavola Q.5B

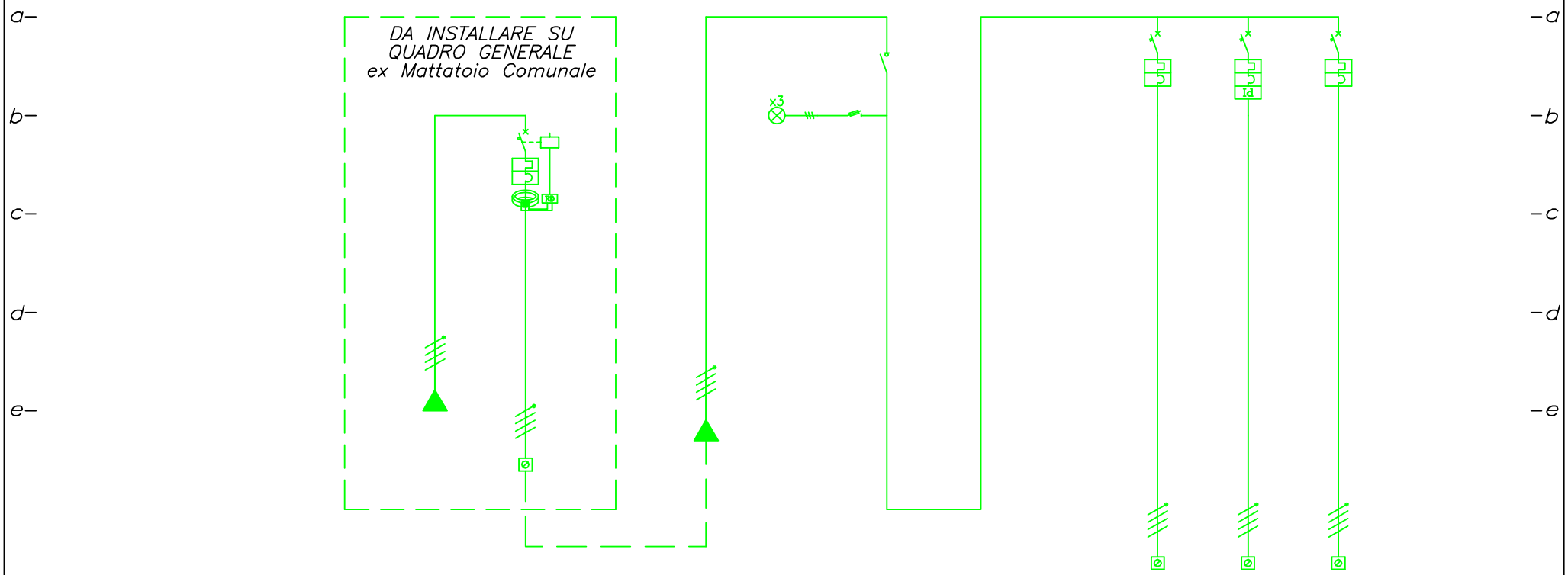

CODICE LINEA						DQ5B					DSQ53				
SERVIZIO			LINEA SOTTO INTERRUTTORE GENERALE	ALIMENTAZIONE Q5B		ARRIVO LINEA DA Quadro generale ex Mattatoio Comunale	AUX PRESENZA TENSIONE	GENERALE QUADRO			ALIMENTAZIONE SQ53	RISERVA	RISERVA		
NOTE															
INTERRUTTORE MANOVRA		TIPO, MODELLO O ARTICOLO					PORTAFUSIBILE SEZ.	SEZIONATORE							
		POLI x CORRENTE NOMINALE In (A)					(2x)3x32	4x32							
FUSIBILE		TARATURA (A)					2								
		CARATTERISTICA D'INTERVENTO					gG								
INTERRUTTORE AUTOMATICO		TIPO, MODELLO O ARTICOLO													
		POLI x CORR. NOM. In (A) –CURVA–		4x32 –C–							4x40 –C–	4x16 –C–	4x16 –C–		
		CORRENTE DIFFERENZIALE Idn (mA)		500–1A								30			
		POTERE D'INTERRUZIONE Icn–Icu (kA)		16							10	6	6		
		REGOLAZIONE CORR. DIFFER. (A)		0,5											
		REGOLAZIONE TEMPO INTERVENTO		0,1–3 Sec.											
CONTATTORE		POLI x CORRENTE NOMINALE In (A)													
		CATEGORIA (AC...)													
		TENSIONE NOMINALE BOBINA Vn (V)													
STRUMENTI DI MISURA		AMPEROMETRO (scala)													
		VOLMETRO (scala)													
		FREQUENZIMETRO (scala)													
ACCESSORI		TIPO, MODELLO O ARTICOLO					LAMPADE								
		CARATTERISTICA O FUNZIONAMENTO					3x230V								
CAVI	DORSALE	SIGLA e FORMAZIONE (Num.xSez.)		–	FG16OR16 4x16		–		–			FG7OR 4x4			
	TERMINALE	SIGLA e FORMAZIONE (Num.xSez.)													
PE	DORSALE	SIGLA e FORMAZIONE (Num.xSez.)													
	TERMINALE	SIGLA e FORMAZIONE (Num.xSez.)													

Ing. Giovanni Mascia Via Liguria, 8 09072 Cabras (OR) g.mascia@ording.or.it	**COMUNE DI ORISTANO** . **Piazza Eleonora, 44** **09170 ORISTANO**	SISTEMAZIONE E RIGENERAZIONE DEL BORDO URBANO ORISTANO EST SCHEMI QUADRI ELETTRICI **SOTTOQUADRO SETTORE 5 TRATTO 13**	Nome Quadro: SQ53 Foglio n. 1 di 1	Nome File: ORESTQ_0118_rev9.dwg Emissione Rev. – Data 00 – 08.01.2018	Rev. 00 del 23.06.17 Rev. 01 del 04.09.17 Rev. del Rev. del Rev. del Rev. del	DISEGNATO – VERIFICATO G. Mascia APPROVATO
						Codice tavola Q.53

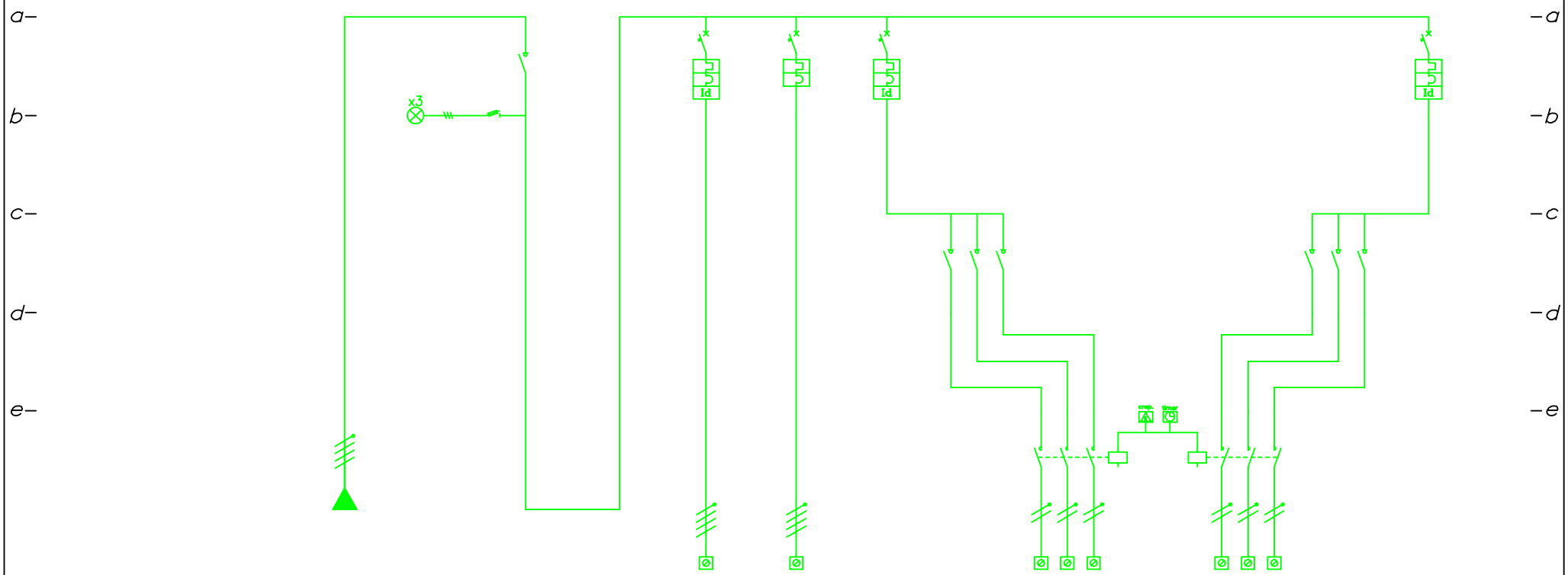

CODICE LINEA		DSQ53						SQ53.L1						SQ53.L2	
SERVIZIO		ARRIVO LINEA DA Q5B	AUX PRESENZA TENSIONE	GENERALE QUADRO		RISERVA	RISERVA	LINEA ILLUM. TRATTO 13 LINEA 1	SEZIONATORI LINEE MONOFASE	TELERUTTORE	RELE' CREPUSC.+ TIMER	TELERUTTORE	SEZIONATORI LINEE MONOFASE	LINEA ILLUM. TRATTO 13 LINEA 2	
NOTE															
INTERRUTTORE MANOVRA	TIPO, MODELLO O ARTICOLO		PORTAFUSIBILE SEZ.	SEZIONATORE					SEZIONATORE				SEZIONATORE		
	POLI x CORRENTE NOMINALE In (A)		3x32	4x32					3x32				3x32		
FUSIBILE	TARATURA (A)		2												
	CARATTERISTICA D'INTERVENTO		gG												
INTERRUTTORE AUTOMATICO	TIPO, MODELLO O ARTICOLO														
	POLI x CORR. NOM. In (A) –CURVA–					4x16 –C–	4x16 –C–	4x10 –C–						4x10 –C–	
	CORRENTE DIFFERENZIALE Idn (mA)					30		300						300	
	POTERE D'INTERRUZIONE Icn–Icu (kA)					6	6	6						6	
	REGOLAZIONE CORR. DIFFER. (A)														
	REGOLAZIONE TEMPO INTERVENTO														
CONTATTORE	POLI x CORRENTE NOMINALE In (A)									3x26		3x26			
	CATEGORIA (AC...)									AC–3		AC–3			
	TENSIONE NOMINALE BOBINA Vn (V)									230		230			
STRUMENTI DI MISURA	AMPEROMETRO (scala)														
	VOLMETRO (scala)														
	FREQUENZIMETRO (scala)														
ACCESSORI	TIPO, MODELLO O ARTICOLO		LAMPADE							CREPUSC.+TIMER		CREPUSC.+TIMER			
	CARATTERISTICA O FUNZIONAMENTO		3x230V												
CAVI DORSALE	SIGLA e FORMAZIONE (Num.xSez.)	FG70R 4x4		–				–	–	FG70R 4x2,5		FG70R 4x2,5			
CAVI TERMINALE	SIGLA e FORMAZIONE (Num.xSez.)														
PE DORSALE	SIGLA e FORMAZIONE (Num.xSez.)														
PE TERMINALE	SIGLA e FORMAZIONE (Num.xSez.)														